Podometna tuš baterija s 3-potnim preklopnikom Twiggy MX3.Y

EN Concealed shower mixer with 3-way diverter Twiggy MX3.Y
HR Podžbukna miješalica za tuš s 3-putnim preklopnikom Twiggy MX3.Y
DE UP-Brausemischer mit 3-Wege-Umsteller Twiggy MX3.Y
IT Miscelatore doccia da incasso con deviatore 3 vie Twiggy MX3.Y

Šifra / Code / Artikelnummer / Codice: **MX3.Y**



SI Podometna mešalna baterija za tuš iz serije Twiggy, s 3-potnim preklopnikom. Vodo usmerite na enega od treh izhodov. Meša toplo in mrzlo vodo.
Proizvajalec izdeluje svoje armature in stebre iz nerjavečega jekla Aisi 316.
površine: MX, BX, MB, RL, BB, BC, AB, DB
voda: topla in mrzla voda
koda: MX3.Y

EN Concealed shower mixer with 3-way diverter, from the Twiggy series. You send the water to one of three outlets. It mixes hot and cold water.
The manufacturer makes its taps and columns from stainless steel Aisi 316.
finishes: MX, BX, MB, RL, BB, BC, AB, DB
water: hot and cold water
code: MX3.Y

HR Podžbukna miješalica za tuš s 3-putnim preklopnikom, iz serije Twiggy. Vodu usmjeravate na jedan od tri izlaza. Miješa toplu i hladnu vodu.
Proizvođač izrađuje svoje armature i stupove od nehrđajućeg čelika Aisi 316.
površine: MX, BX, MB, RL, BB, BC, AB, DB
voda: topla i hladna voda
šifra: MX3.Y

DE UP-Brausemischer mit 3-Wege-Umsteller aus der Serie Twiggy. Sie leiten das Wasser zu einem von drei Ausgängen. Er mischt warmes und kaltes Wasser.
Der Hersteller fertigt seine Armaturen und Säulen aus Edelstahl Aisi 316.
Oberflächen: MX, BX, MB, RL, BB, BC, AB, DB
Wasser: Warm- und Kaltwasser
Code: MX3.Y

IT Miscelatore da incasso per doccia con deviatore a 3 vie, della serie Twiggy. Mandi l'acqua a una delle tre uscite. Miscela acqua calda e fredda.
Il produttore realizza rubinetti e colonne in acciaio inox Aisi 316.
finiture: MX, BX, MB, RL, BB, BC, AB, DB
acqua: acqua calda e fredda
codice: MX3.Y

Barva ali končna obdelava

Color or finish / Boja ili završna obrada / Farbe oder Oberfläche / Colore o finitura

SI Izberete lahko med temi površinami: MX (polirano kot ogledalo), BX (krtačeno), MB (mat črna), RL (barva RAL po naročilu), BB (PVD brušena medenina), BC (PVD brušen baker), AB (PVD brušena črna), DB (PVD polirana črna).

EN You can choose from these finishes: MX (polished Supermirror), BX (brushed), MB (matt black), RL (RAL colour on request), BB (PVD brushed brass), BC (PVD brushed copper), AB (PVD brushed black), DB (PVD polished black).

HR Možete birati između ovih površina: MX (polirano kao zrcalo), BX (brušeno), MB (mat crna), RL (RAL boja po narudžbi), BB (PVD brušena mjed), BC (PVD brušeni bakar), AB (PVD brušena crna), DB (PVD polirana crna).

DE Sie können zwischen diesen Oberflächen wählen: MX (poliert Supermirror), BX (gebürstet), MB (matt schwarz), RL (RAL-Farbe auf Anfrage), BB (PVD Messing gebürstet), BC (PVD Kupfer gebürstet), AB (PVD Schwarz gebürstet), DB (PVD Schwarz poliert).

IT Puoi scegliere tra queste finiture: MX (lucido Supermirror), BX (spazzolato), MB (nero opaco), RL (RAL a richiesta), BB (PVD spazzolato High Brass), BC (PVD spazzolato Copper), AB (PVD spazzolato Absolute Black), DB (PVD lucido Deep Black).



MX
Polirano kot ogledalo · Polished Supermirror · Polirano kao ogledalo · Poliert Supermirror · Lucidato a specchio



BX
Krtačeno · Brushed · Četkano · Gebürstet · Spazzolato



MB
Mat črna · Matt Black · Mat crno · Matt schwarz · Nero opaco



RL
RAL na zahtevo · RAL on request · RAL na upit · RAL auf Anfrage · RAL su richiesta



BB
Visoko brušena medenina · Brushed High Brass · Visoko četkani mesing · Gebürstet High Brass · Ottone lucido spazzolato



BC
Brušen baker · Brushed Copper · Četkani bakar · Gebürstet Kupfer · Rame spazzolato



AB
Brušena absolutna črna · Brushed Absolute Black · Četkana apsolutna crna · Gebürstet Absolute Black · Nero assoluto spazzolato



DB
Polirana temna črna · Polished Deep Black · Polirana tamno crna · Poliert Deep Black · Nero profondo lucidato

SI RL pomeni lak v barvi RAL po vaši izbiri. Ob naročilu nam sporočite številko RAL.

EN RL is a varnish in a RAL colour of your choice. Tell us the RAL number when you order.

HR RL znači lak u RAL boji po vašem izboru. Kod narudžbe nam javite RAL broj.

DE RL ist eine Lackierung in einer RAL-Farbe Ihrer Wahl. Nennen Sie uns die RAL-Nummer bei der Bestellung.

IT RL è una verniciatura nel colore RAL che preferisci. Indicaci il numero RAL quando ordini.

Način vgradnje

Installation / Način ugradnje / Einbauart / Installazione

SI Za vgradnjo potrebujete podometno telo Podometno telo MX.INC. Kupite ga posebej.

EN To install it you need the concealed body Concealed body MX.INC. Buy it separately.

HR Za ugradnju trebate podžbukno tijelo Podžbukno tijelo MX.INC. Kupuje se zasebno.

DE Für den Einbau benötigen Sie den UP-Körper UP-Einbaukörper MX.INC. Er wird separat verkauft.

IT Per l'installazione serve il corpo da incasso Corpo da incasso MX.INC, da acquistare a parte.

Tehnična risba

Technical drawing / Tehnički crtež / Technische Zeichnung / Disegno tecnico

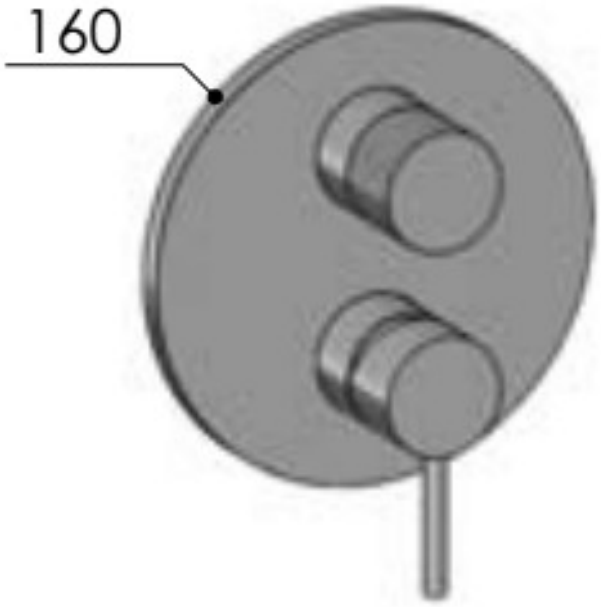
160