Bakreni zunanji tuš Origo Rame C50R

EN Copper outdoor shower Origo Rame C50R
HR Bakreni vanjski tuš Origo Rame C50R
DE Kupfer-Außendusche Origo Rame C50R
IT Doccia da esterno in rame Origo Rame C50R

Šifra / Code / Artikelnummer / Codice: **C50R**



SI Zunanji tuš Origo Rame z bakrenim stebrom in glavo tuša S08 iz polirane medenine. Izberete lahko izvedbo z ročnim tušem ali brez. Vgradnja je standardna ali z zunanjim dovodom vode (EW).
izvedbe: RC, 0, E, M, ME
namestitev: standardna, X, EW
dodatna pipa: RE04.L
koda: C50R

EN Origo Rame outdoor shower with a copper column and an S08 showerhead in polished brass. You can choose a version with or without handshower. Installation is standard or with external water supply (EW).
versions: RC, 0, E, M, ME
installation: standard, X, EW
additional tap: RE04.L
code: C50R

HR Vanjski tuš Origo Rame s bakrenim stupom i tuš glavom S08 od polirane mjedi. Možete birati izvedbu s ručnim tušem ili bez. Ugradnja je standardna ili s vanjskim dovodom vode (EW).
izvedbe: RC, 0, E, M, ME
ugradnja: standardna, X, EW
dodatna slavina: RE04.L
šifra: C50R

DE Außendusche Origo Rame mit Säule aus Kupfer und Kopfbrause S08 aus poliertem Messing. Sie wählen die Ausführung mit oder ohne Handbrause. Einbau: Standard oder mit Außenwasserversorgung (EW).
Ausführungen: RC, 0, E, M, ME
Einbau: Standard, X, EW
zusätzlicher Hahn: RE04.L
Code: C50R

IT Doccia da esterno Origo Rame con colonna in rame e soffione S08 in ottone lucido naturale. Puoi scegliere la versione con o senza doccetta. Installazione standard o con alimentazione idrica esterna (EW).
versioni: RC, 0, E, M, ME
installazione: standard, X, EW
rubinetto aggiuntivo: RE04.L
codice: C50R

Dodatna pipa

Additional tap / Dodatna slavina / Zusätzlicher Hahn / Rubinetto aggiuntivo

SI Na steber lahko dodate zunanjo pipo. Izberete jo pri možnosti Dodatna pipa. Pipa je v isti površinski obdelavi kot steber in je v ceni izbrane kombinacije.

EN You can add an external tap to the column. Choose it under the option Additional tap. The tap comes in the same finish as the column and is included in the price of the combination you choose.

HR Na stup možete dodati vanjsku slavinu. Odaberite je pod opcijom Dodatna slavina. Slavina dolazi u istoj završnoj obradi kao stup i uključena je u cijenu odabrane kombinacije.

DE Sie können die Säule mit einem Außenhahn ergänzen. Wählen Sie ihn unter der Option Zusätzlicher Hahn. Der Hahn hat dieselbe Oberfläche wie die Säule und ist im Preis der gewählten Kombination enthalten.

IT Alla colonna puoi aggiungere un rubinetto esterno. Sceglilo nell'opzione Rubinetto aggiuntivo. Il rubinetto ha la stessa finitura della colonna ed è compreso nel prezzo della combinazione scelta.



RE04.L

SI Zunanja pipa, polirana medenina
EN External tap, polished brass
HR Vanjska slavina, polirani mesing
DE Außenhahn, Messing poliert
IT Rubinetto esterno, ottone lucido

SI Glava tuša S08 je na voljo tudi posebej.

EN The showerhead S08 is also sold separately.

HR Tuš glava S08 dostupna je i zasebno.

DE Die Kopfbrause S08 gibt es auch einzeln.

IT Il soffione S08 è disponibile anche a parte.

Način vgradnje

Installation / Način ugradnje / Einbauart / Installazione

SI Standardna namestitev
Steber pritrdite na tla, voda pride od spodaj skozi podnožje.

EN Standard installation
You fix the column to the floor and the water comes from below through the base.

HR Standardna ugradnja
Stup pričvrstite na pod, a voda dolazi odozdo kroz podnožje.

DE Standard-Einbau
Sie befestigen die Säule am Boden, das Wasser kommt von unten durch den Sockel.

IT Installazione standard
La colonna si fissa a terra e l'acqua arriva dal basso attraverso la base.

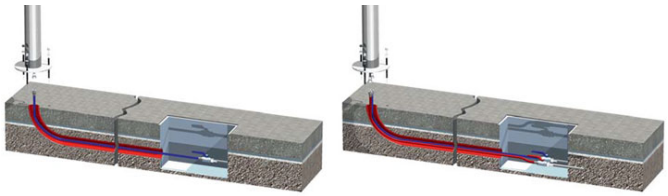

SI EW - Zunanji priključek vode
Cev za vodo priključite na steber od zunaj.

EN EW - External water supply
You connect the water pipe to the column from the outside.

HR EW - Vanjski priključak vode
Cijev za vodu priključujete na stup izvana.

DE EW - Außenwasserversorgung
Sie schließen die Wasserleitung von außen an die Säule an.

IT EW - Alimentazione idrica esterna
Il tubo dell'acqua si collega alla colonna dall'esterno.



SI X - Neposredna namestitev v tla
Steber postavite neposredno v zemljo. Zraven dobite podaljšek XT250, ki ga vgradite v tla. Podaljšek je v ceni možnosti X.

EN X - Direct ground installation
You set the column straight into the ground. It comes with the extension stem XT250, which you fix in the ground. The stem is included in the price of option X.

HR X - Izravna ugradnja u tlo
Stup postavljate izravno u zemlju. Uz njega dobivate produžetak XT250 koji ugrađujete u tlo. Produžetak je uključen u cijenu opcije X.

DE X - Direkter Einbau ins Erdreich
Sie setzen die Säule direkt ins Erdreich. Dazu erhalten Sie das Verlängerungsrohr XT250, das Sie im Boden befestigen. Das Rohr ist im Preis der Option X enthalten.

IT X - Installazione diretta a terra
La colonna va direttamente nel terreno. Riceve l'innesto XT250, che si fissa nel terreno. L'innesto è compreso nel prezzo dell'opzione X.

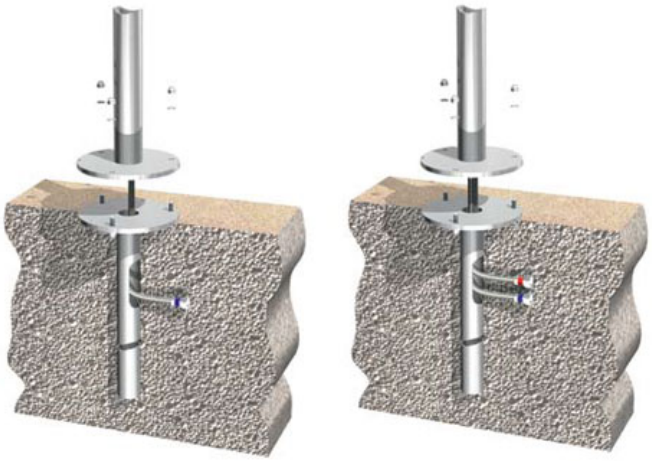

Izvedbe in tehnične risbe

Versions and technical drawings / Izvedbe i tehnički crteži / Ausführungen und technische Zeichnungen / Versioni e disegni tecnici

C50R.RC

SI Tuš steber iz bakra z glavo tuša S08, za ventil na drugem mestu.

EN Shower column in copper with showerhead S08 for remote control.

HR Tuš stup od bakra s tuš glavom S08, za ventil na drugom mjestu.

DE Duschsäule aus Kupfer mit Kopfbrause S08 für Fernsteuerung.

IT Colonna doccia in rame con soffione S08 per comando remoto.

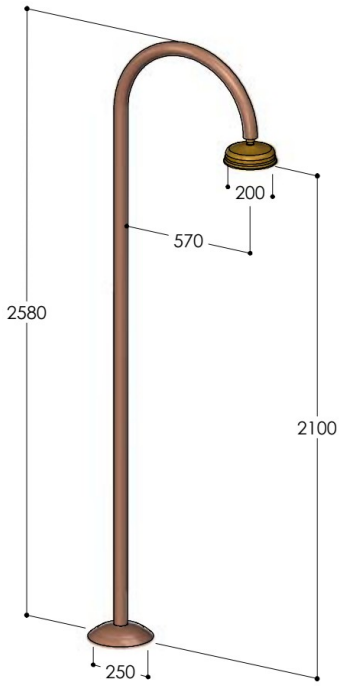

C50R

SI Tuš steber iz bakra z zapornim ventilom in glavo tuša S08. Mrzla voda.
EN Shower column in copper with stop tap and showerhead S08. Cold water.
HR Tuš stup od bakra sa zapornim ventilom i tuš glavom S08. Hladna voda.
DE Duschsäule aus Kupfer mit Absperrventil und Kopfbrause S08. Kaltwasser.
IT Colonna doccia in rame con rubinetto d’arresto e soffione S08. Acqua fredda.

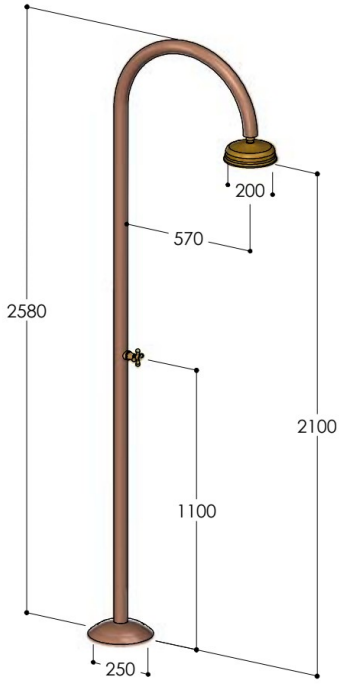

C50R.E

SI Tuš steber iz bakra z zapornim ventilom, glavo tuša S08 in ročnim tušem. Mrzla voda.
EN Shower column in copper with stop tap, showerhead S08 and handshower. Cold water.
HR Tuš stup od bakra sa zapornim ventilom, tuš glavom S08 i ručnim tušem. Hladna voda.
DE Duschsäule aus Kupfer mit Absperrventil, Kopfbrause S08 und Handbrause. Kaltwasser.
IT Colonna doccia in rame con rubinetto d’arresto, soffione S08 e doccetta. Acqua fredda.

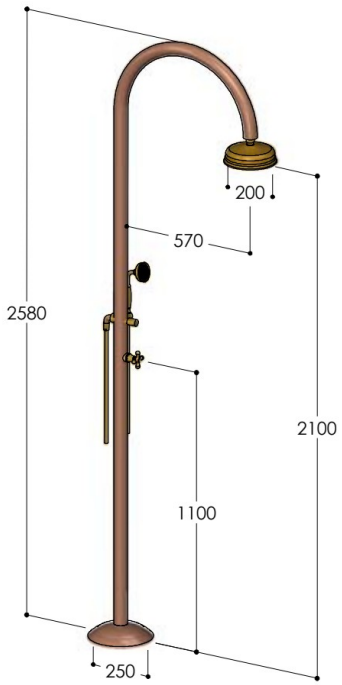

C50R.M

SI Tuš steber iz bakra z mešalno baterijo in glavo tuša S08. Topla in mrzla voda.
EN Shower column in copper with mixer and showerhead S08. Hot and cold water.
HR Tuš stup od bakra s miješalicom i tuš glavom S08. Topla i hladna voda.
DE Duschsäule aus Kupfer mit Einhebelmischer und Kopfbrause S08. Warm- und Kaltwasser.
IT Colonna doccia in rame con miscelatore e soffione S08. Acqua calda e fredda.

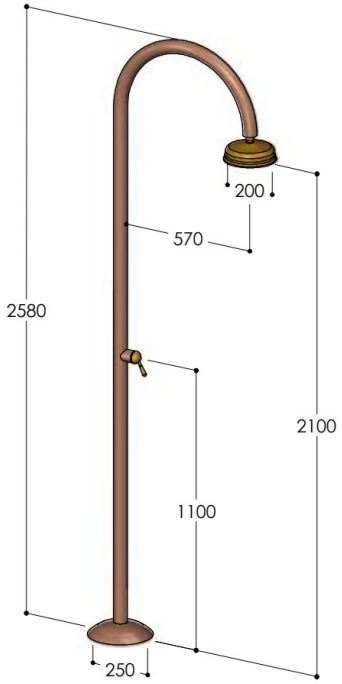

C50R.ME

SI Tuš steber iz bakra z mešalno baterijo, glavo tuša S08 in ročnim tušem. Topla in mrzla voda.
EN Shower column in copper with mixer, showerhead S08 and handshower. Hot and cold water.
HR Tuš stup od bakra s miješalicom, tuš glavom S08 i ručnim tušem. Topla i hladna voda.
DE Duschsäule aus Kupfer mit Einhebelmischer, Kopfbrause S08 und Handbrause. Warm- und Kaltwasser.
IT Colonna doccia in rame con miscelatore, soffione S08 e doccetta. Acqua calda e fredda.

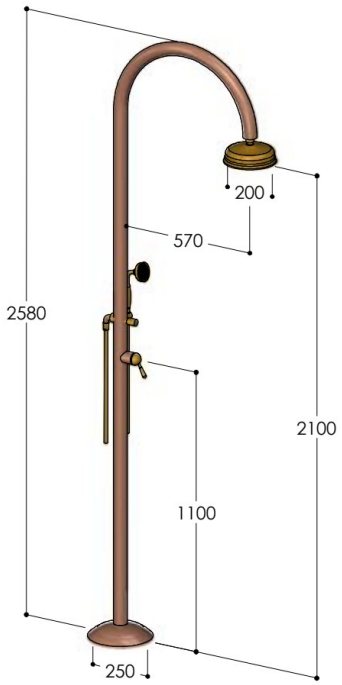
200
570
2580
2100
1100
250