Zunanji stenski tuš s samozapiralom Community W98.AST

EN Outdoor wall shower with self-closing tap Community W98.AST
HR Vanjski zidni tuš sa samozatvarajućim ventilom Community W98.AST
DE Außen-Wanddusche mit Selbstschlussventil Community W98.AST
IT Doccia a parete temporizzata Community W98.AST

Šifra / Code / Artikelnummer / Codice: **W98.AST**





SI Zunanji stenski tuš iz serije Community: stenski samozapiralni ventil s stebrom in glavo tuša. Ko pritisnete, voda teče omejen čas in se sama zapre. Za mrzlo vodo.
Proizvajalec izdeluje svoje armature in stebre iz nerjavečega jekla Aisi 316.
površine: MX, BX, MB, RL, BB, BC, AB, DB
voda: mrzla voda
koda: W98.AST

EN Outdoor wall shower from the Community series: a wall-mounted self-closing tap with column and showerhead. Press it and the water runs for a limited time, then stops by itself. For cold water.
The manufacturer makes its taps and columns from stainless steel Aisi 316.
finishes: MX, BX, MB, RL, BB, BC, AB, DB
water: cold water
code: W98.AST

HR Vanjski zidni tuš iz serije Community: zidni samozatvarajući ventil sa stupom i tuš glavom. Kad pritisnete, voda teče ograničeno vrijeme i sama se zatvori. Za hladnu vodu.
Proizvođač izrađuje svoje armature i stupove od nehrđajućeg čelika Aisi 316.
površine: MX, BX, MB, RL, BB, BC, AB, DB
voda: hladna voda
šifra: W98.AST

DE Außen-Wanddusche aus der Serie Community: selbstschließender Hahn mit Stange und Kopfbrause. Nach dem Drücken läuft das Wasser eine begrenzte Zeit und stoppt dann von selbst. Für Kaltwasser.
Der Hersteller fertigt seine Armaturen und Säulen aus Edelstahl Aisi 316.
Oberflächen: MX, BX, MB, RL, BB, BC, AB, DB
Wasser: Kaltwasser
Code: W98.AST

IT Doccia a parete della serie Community: rubinetto esterno temporizzato con colonna doccia e soffione. Premi e l'acqua scorre per un tempo limitato, poi si chiude da sola. Per acqua fredda.
Il produttore realizza rubinetti e colonne in acciaio inox Aisi 316.
finiture: MX, BX, MB, RL, BB, BC, AB, DB
acqua: acqua fredda
codice: W98.AST

Barva ali končna obdelava

Color or finish / Boja ili završna obrada / Farbe oder Oberfläche / Colore o finitura

SI Izberete lahko med temi površinami: MX (polirano kot ogledalo), BX (krtačeno), MB (mat črna), RL (barva RAL po naročilu), BB (PVD brušena medenina), BC (PVD brušen baker), AB (PVD brušena črna), DB (PVD polirana črna).

EN You can choose from these finishes: MX (polished Supermirror), BX (brushed), MB (matt black), RL (RAL colour on request), BB (PVD brushed brass), BC (PVD brushed copper), AB (PVD brushed black), DB (PVD polished black).

HR Možete birati između ovih površina: MX (polirano kao zrcalo), BX (brušeno), MB (mat crna), RL (RAL boja po narudžbi), BB (PVD brušena mjed), BC (PVD brušeni bakar), AB (PVD brušena crna), DB (PVD polirana crna).

DE Sie können zwischen diesen Oberflächen wählen: MX (poliert Supermirror), BX (gebürstet), MB (matt schwarz), RL (RAL-Farbe auf Anfrage), BB (PVD Messing gebürstet), BC (PVD Kupfer gebürstet), AB (PVD Schwarz gebürstet), DB (PVD Schwarz poliert).

IT Puoi scegliere tra queste finiture: MX (lucido Supermirror), BX (spazzolato), MB (nero opaco), RL (RAL a richiesta), BB (PVD spazzolato High Brass), BC (PVD spazzolato Copper), AB (PVD spazzolato Absolute Black), DB (PVD lucido Deep Black).



MX
Polirano kot ogledalo · Polished Supermirror · Polirano kao ogledalo · Poliert Supermirror · Lucidato a specchio



BX
Krtačeno · Brushed · Četkano · Gebürstet · Spazzolato



MB
Mat črna · Matt Black · Mat crno · Matt schwarz · Nero opaco



RL
RAL na zahtevo · RAL on request · RAL na upit · RAL auf Anfrage · RAL su richiesta



BB
Visoko brušena medenina · Brushed High Brass · Visoko četkani mesing · Gebürstet High Brass · Ottone lucido spazzolato



BC
Brušen baker · Brushed Copper · Četkani bakar · Gebürstet Kupfer · Rame spazzolato



AB
Brušena absolutna črna · Brushed Absolute Black · Četkana apsolutna crna · Gebürstet Absolute Black · Nero assoluto spazzolato



DB
Polirana temna črna · Polished Deep Black · Polirana tamno crna · Poliert Deep Black · Nero profondo lucidato

SI RL pomeni lak v barvi RAL po vaši izbiri. Ob naročilu nam sporočite številko RAL.

EN RL is a varnish in a RAL colour of your choice. Tell us the RAL number when you order.

HR RL znači lak u RAL boji po vašem izboru. Kod narudžbe nam javite RAL broj.

DE RL ist eine Lackierung in einer RAL-Farbe Ihrer Wahl. Nennen Sie uns die RAL-Nummer bei der Bestellung.

IT RL è una verniciatura nel colore RAL che preferisci. Indicaci il numero RAL quando ordini.

SI Glava tuša S06 je na voljo tudi posebej.

EN The showerhead S06 is also sold separately.

HR Tuš glava S06 dostupna je i zasebno.

DE Die Kopfbrause S06 gibt es auch einzeln.

IT Il soffione S06 è disponibile anche a parte.

Tehnična risba

Technical drawing / Tehnički crtež / Technische Zeichnung / Disegno tecnico

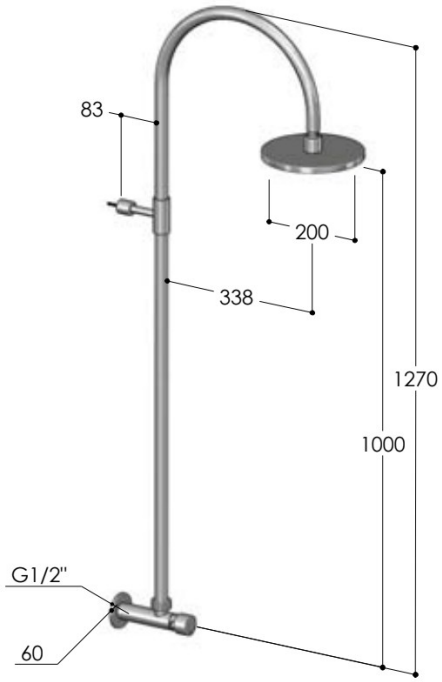
83
200
338
1270
1000
G1/2"
60