Mostni zunanji tuš Community PQ80

EN Outdoor shower bridge Community PQ80
HR Mosni vanjski tuš Community PQ80
DE Brücken-Außendusche Community PQ80
IT Doccia a ponte da esterno Community PQ80

Šifra / Code / Artikelnummer / Codice: **PQ80**





SI Mostni zunanji tuš iz serije Community. Vsaka izvedba ima ročni tuš in vsaj eno glavo tuša z zapornim ventilom. Za mrzlo vodo.
Proizvajalec izdeluje svoje armature in stebre iz nerjavečega jekla Aisi 316.
izvedbe: 0, 2
površine: MX, BX
koda: PQ80

EN Outdoor shower bridge from the Community series. Every version has a handshower and at least one showerhead with stop tap. For cold water.
The manufacturer makes its taps and columns from stainless steel Aisi 316.
versions: 0, 2
finishes: MX, BX
code: PQ80

HR Mosni vanjski tuš iz serije Community. Svaka izvedba ima ručni tuš i barem jednu tuš glavu sa zapornim ventilom. Za hladnu vodu.
Proizvođač izrađuje svoje armature i stupove od nehrđajućeg čelika Aisi 316.
izvedbe: 0, 2
površine: MX, BX
šifra: PQ80

DE Brücken-Außendusche aus der Serie Community. Jede Ausführung hat eine Handbrause und mindestens eine Kopfbrause mit Wasserhahn. Für Kaltwasser.
Der Hersteller fertigt seine Armaturen und Säulen aus Edelstahl Aisi 316.
Ausführungen: 0, 2
Oberflächen: MX, BX
Code: PQ80

IT Doccia a ponte da esterno della serie Community. Ogni versione ha la doccetta e almeno un soffione con rubinetto d'arresto. Per acqua fredda.
Il produttore realizza rubinetti e colonne in acciaio inox Aisi 316.
versioni: 0, 2
finiture: MX, BX
codice: PQ80

Barva ali končna obdelava

Color or finish / Boja ili završna obrada / Farbe oder Oberfläche / Colore o finitura

SI Izberete lahko med temi površinami: MX (polirano kot ogledalo), BX (krtačeno).
EN You can choose from these finishes: MX (polished Supermirror), BX (brushed).
HR Možete birati između ovih površina: MX (polirano kao zrcalo), BX (brušeno).
DE Sie können zwischen diesen Oberflächen wählen: MX (poliert Supermirror), BX (gebürstet).
IT Puoi scegliere tra queste finiture: MX (lucido Supermirror), BX (spazzolato).



MX
Polirano kot ogledalo · Polished Supermirror · Polirano kao ogledalo · Poliert Supermirror · Lucidato a specchio



BX
Krtačeno · Brushed · Četkano · Gebürstet · Spazzolato

SI Glava tuša S07 je na voljo tudi posebej.
EN The showerhead S07 is also sold separately.
HR Tuš glava S07 dostupna je i zasebno.
DE Die Kopfbrause S07 gibt es auch einzeln.
IT Il soffione S07 è disponibile anche a parte.

SI Na steber lahko dodate zunanjo pipo: RE10, RE12.AST.
EN You can add an external tap to the column: RE10, RE12.AST.
HR Na stup možete dodati vanjsku slavinu: RE10, RE12.AST.
DE Sie können die Säule mit einem Außenhahn ergänzen: RE10, RE12.AST.
IT Alla colonna puoi aggiungere un rubinetto esterno: RE10, RE12.AST.

Izvedbe in tehnične risbe

Versions and technical drawings / Izvedbe i tehnički crteži / Ausführungen und technische Zeichnungen / Versioni e disegni tecnici

PQ80

SI Mostni tuš z 2 zapornima ventiloma, glavo tuša S07 in ročnim tušem. Mrzla voda.
EN Shower bridge with 2 stop taps, showerhead S07 and handshower. Cold water.
HR Mosni tuš s 2 zaporna ventila, tuš glavom S07 i ručnim tušem. Hladna voda.
DE Brücken-Duschsäule mit 2 Absperrventilen, Kopfbrause S07 und Handbrause. Kaltwasser.
IT Doccia a ponte con 2 rubinetti d’arresto, soffione S07 e doccetta. Acqua fredda.

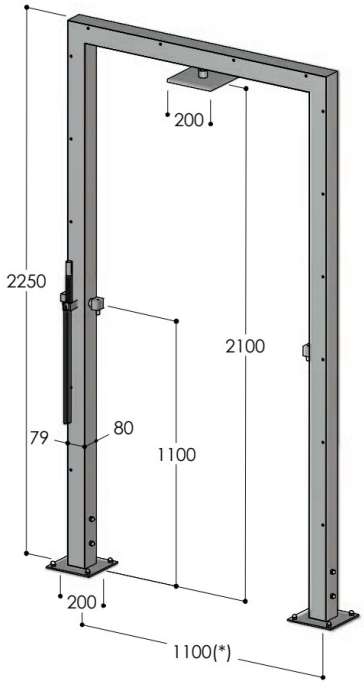

PQ80.2

SI Mostni tuš z 3 zapornimi ventili, 2 glavama tuša S07 in ročnim tušem. Mrzla voda.
EN Shower bridge with 3 stop taps, 2 showerheads S07 and handshower. Cold water.
HR Mosni tuš s 3 zaporna ventila, 2 tuš glave S07 i ručnim tušem. Hladna voda.
DE Brücken-Duschsäule mit 3 Absperrventilen, 2 Kopfbrausen S07 und Handbrause. Kaltwasser.
IT Doccia a ponte con 3 rubinetti d’arresto, 2 soffioni S07 e doccetta. Acqua fredda.

