Samostoječa armatura za kad High-Flow Origo C60V.HF

EN High-Flow bathtub column Origo C60V.HF
HR Samostojeća armatura za kadu High-Flow Origo C60V.HF
DE High-Flow-Badewannensäule Origo C60V.HF
IT Colonna High-Flow per vasca Origo C60V.HF

Šifra / Code / Artikelnummer / Codice: **C60V.HF**

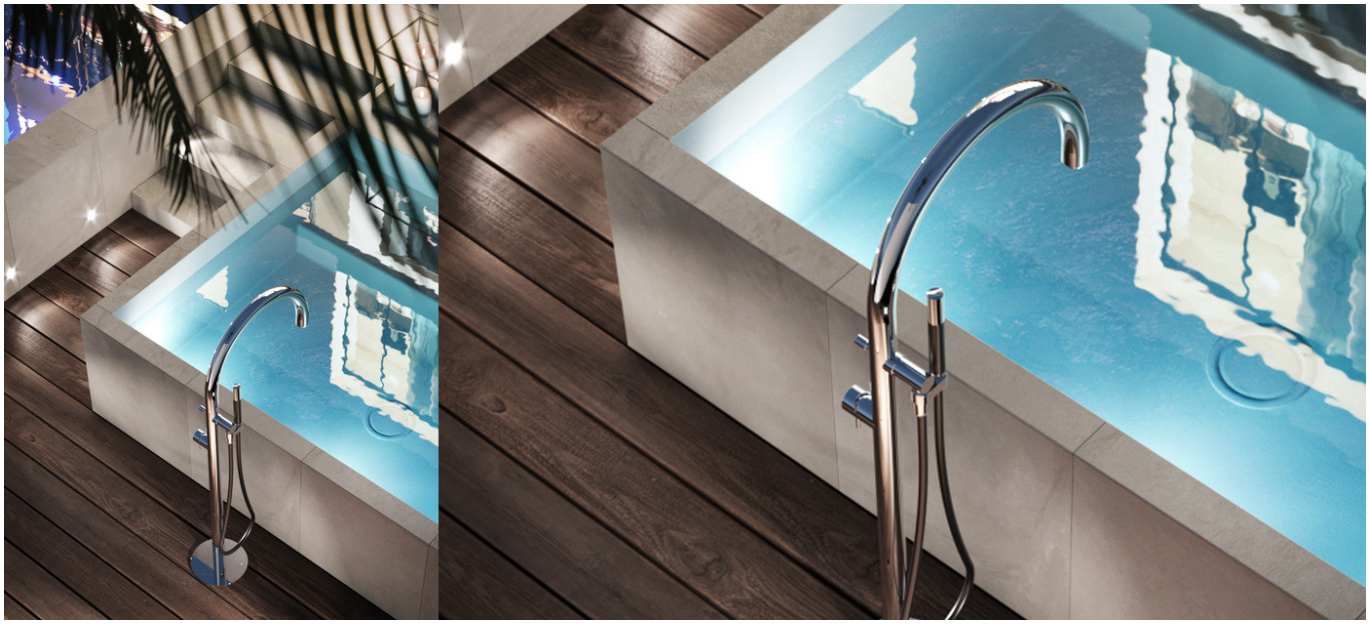

SI Samostoječa armatura za kad High-Flow iz serije Origo, z mešalno baterijo. Izberete lahko izvedbo z ročnim tušem ali brez. Vgradnja je standardna, podometna (CW) ali 4S proti zmrzali.
Proizvajalec izdeluje svoje armature in stebre iz nerjavečega jekla Aisi 316.
izvedbe: M, ME
namestitev: standardna, X, 4S, CW
dodatna pipa: RE10.L, RE10.HB.L, RE10.FS.L, RE12.AST.FS
površine: MX, BX, MB, RL
koda: C60V.HF

EN High-Flow freestanding bathtub column with mixer, from the Origo series. You can choose a version with or without handshower. Installation is standard, concealed (CW) or 4S no-frost.
The manufacturer makes its taps and columns from stainless steel Aisi 316.
versions: M, ME
installation: standard, X, 4S, CW
additional tap: RE10.L, RE10.HB.L, RE10.FS.L, RE12.AST.FS
finishes: MX, BX, MB, RL
code: C60V.HF

HR Samostojeća armatura za kadu High-Flow iz serije Origo, s miješalicom. Možete birati izvedbu s ručnim tušem ili bez. Ugradnja je standardna, podžbukna (CW) ili 4S protiv smrzavanja.
Proizvođač izrađuje svoje armature i stupove od nehrđajućeg čelika Aisi 316.
izvedbe: M, ME
ugradnja: standardna, X, 4S, CW
dodatna slavina: RE10.L, RE10.HB.L, RE10.FS.L, RE12.AST.FS
površine: MX, BX, MB, RL
šifra: C60V.HF

DE High-Flow-Badewannensäule mit Einhebelmischer aus der Serie Origo. Sie wählen die Ausführung mit oder ohne Handbrause.
Einbau: Standard, Unterputz (CW) oder 4S Frostschutz.
Der Hersteller fertigt seine Armaturen und Säulen aus Edelstahl Aisi 316.
Ausführungen: M, ME
Einbau: Standard, X, 4S, CW
zusätzlicher Hahn: RE10.L, RE10.HB.L, RE10.FS.L, RE12.AST.FS
Oberflächen: MX, BX, MB, RL
Code: C60V.HF

IT Colonna High-Flow per vasca con miscelatore, della serie Origo. Puoi scegliere la versione con o senza doccetta. Installazione standard, ad incasso (CW) o 4S antigelo.

Il produttore realizza rubinetti e colonne in acciaio inox Aisi 316.
versioni: M, ME
installazione: standard, X, 4S, CW
rubinetto aggiuntivo: RE10.L, RE10.HB.L, RE10.FS.L, RE12.AST.FS
finiture: MX, BX, MB, RL
codice: C60V.HF

Barva ali končna obdelava

Color or finish / Boja ili završna obrada / Farbe oder Oberfläche / Colore o finitura

SI Izberete lahko med temi površinami: MX (polirano kot ogledalo), BX (krtačeno), MB (mat črna), RL (barva RAL po naročilu).
EN You can choose from these finishes: MX (polished Supermirror), BX (brushed), MB (matt black), RL (RAL colour on request).
HR Možete birati između ovih površina: MX (polirano kao zrcalo), BX (brušeno), MB (mat crna), RL (RAL boja po narudžbi).
DE Sie können zwischen diesen Oberflächen wählen: MX (poliert Supermirror), BX (gebürstet), MB (matt schwarz), RL (RAL-Farbe auf Anfrage).
IT Puoi scegliere tra queste finiture: MX (lucido Supermirror), BX (spazzolato), MB (nero opaco), RL (RAL a richiesta).



MX
Polirano kot ogledalo · Polished Supermirror · Polirano kao ogledalo · Poliert Supermirror · Lucidato a specchio



BX
Krtačeno · Brushed · Četkano · Gebürstet · Spazzolato



MB
Mat črna · Matt Black · Mat crno · Matt schwarz · Nero opaco



RL
RAL na zahtevo · RAL on request · RAL na upit · RAL auf Anfrage · RAL su richiesta

SI RL pomeni lak v barvi RAL po vaši izbiri. Ob naročilu nam sporočite številko RAL.
EN RL is a varnish in a RAL colour of your choice. Tell us the RAL number when you order.
HR RL znači lak u RAL boji po vašem izboru. Kod narudžbe nam javite RAL broj.
DE RL ist eine Lackierung in einer RAL-Farbe Ihrer Wahl. Nennen Sie uns die RAL-Nummer bei der Bestellung.
IT RL è una verniciatura nel colore RAL che preferisci. Indicaci il numero RAL quando ordini.

Dodatna pipa

Additional tap / Dodatna slavina / Zusätzlicher Hahn / Rubinetto aggiuntivo

SI Na steber lahko dodate zunanjo pipo. Izberete jo pri možnosti Dodatna pipa. Pipa je v isti površinski obdelavi kot steber in je v ceni izbrane kombinacije.
EN You can add an external tap to the column. Choose it under the option Additional tap. The tap comes in the same finish as the column and is included in the price of the combination you choose.
HR Na stup možete dodati vanjsku slavinu. Odaberite je pod opcijom Dodatna slavina. Slavina dolazi u istoj završnoj obradi kao stup i uključena je u cijenu odabrane kombinacije.
DE Sie können die Säule mit einem Außenhahn ergänzen. Wählen Sie ihn unter der Option Zusätzlicher Hahn. Der Hahn hat dieselbe Oberfläche wie die Säule und ist im Preis der gewählten Kombination enthalten.
IT Alla colonna puoi aggiungere un rubinetto esterno. Sceglilo nell'opzione Rubinetto aggiuntivo. Il rubinetto ha la stessa finitura della colonna ed è compreso nel prezzo della combinazione scelta.



RE10.L
SI Zunanja pipa
EN External tap
HR Vanjska slavina
DE Außenhahn
IT Rubinetto esterno



RE10.HB.L
SI Zunanja pipa s priključkom za vrtno cev
EN External tap with hose connection
HR Vanjska slavina s priključkom za crijevo
DE Außenhahn mit Schlauchanschluss
IT Rubinetto esterno con raccordo portagomma



RE10.FS.L

SI Zunanja pipa s prho za noge S03
EN External tap with foot shower S03
HR Vanjska slavina s tušem za noge S03
DE Außenhahn mit Fußbrause S03
IT Rubinetto esterno con soffione lavapiedi S03



RE12.AST.FS

SI Samozapiralna pipa s prho za noge S03
EN Self-closing tap with foot shower S03
HR Samozatvarajuća slavina s tušem za noge S03
DE Selbstschlusshahn mit Fußbrause S03
IT Rubinetto temporizzato con soffione lavapiedi S03

Način vgradnje

Installation / Način ugradnje / Einbauart / Installazione

SI Standardna namestitev
Steber pritrdite na tla, voda pride od spodaj skozi podnožje.

EN Standard installation
You fix the column to the floor and the water comes from below through the base.

HR Standardna ugradnja
Stup pričvrstite na pod, a voda dolazi odozdo kroz podnožje.

DE Standard-Einbau
Sie befestigen die Säule am Boden, das Wasser kommt von unten durch den Sockel.

IT Installazione standard
La colonna si fissa a terra e l'acqua arriva dal basso attraverso la base.

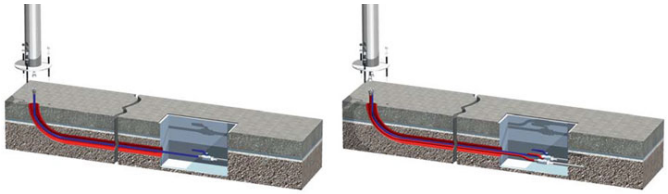

SI 4S - Sistem proti zmrzovanju
Izvedba 4S proti zmrzali ima v stebru grelni kabel, ki ščiti cevi in dele v stebru (telo baterije, ventila in preklopnika). Podatki: 230 V, vklop pri +3 °C, izklop pri +9 °C, najnižja delovna temperatura -20 °C, zaščita IP X7, grelni kabel 3,5 m, hladni kabel 5 m. Deli zunaj stebra (ročni tuši, gibke cevi, vrtne pipe in glave tuša) niso ogrevani in niso zaščiteni pred zmrzaljo.

EN 4S - No-frost
The 4S no-frost version has a heating cable inside the column that protects the pipes and inner parts (mixer, tap and diverter bodies) from freezing. Data: 230 V, on at +3 °C, off at +9 °C, minimum operating temperature -20 °C, protection rating IP X7, heating cable 3.5 m, cold cable 5 m. Parts outside the column (handshowers, hoses, garden taps and showerheads) are not heated and not protected against freezing.

HR 4S - Sustav protiv smrzavanja
Izvedba 4S protiv smrzavanja ima u stupu grijaći kabel koji štiti cijevi i dijelove u stupu (tijelo miješalice, ventila i preklopnika). Podaci: 230 V, uključuje se pri +3 °C, isključuje pri +9 °C, najniža radna temperatura -20 °C, zaštita IP X7, grijaći kabel 3,5 m, hladni kabel 5 m. Dijelovi izvan stupa (ručni tuševi, crijeva, vrtne slavine i tuš glave) nisu grijani i nisu zaštićeni od smrzavanja.

DE 4S - Frostschutz
Die Variante 4S Frostschutz hat ein Heizkabel in der Säule, das Rohre und Bauteile in der Säule (Mischer-, Ventil- und Umstellerkörper) vor dem Einfrieren schützt. Daten: 230 V, ein bei +3 °C, aus bei +9 °C, minimale Betriebstemperatur -20 °C, Schutzart IP X7, Heizkabel 3,5 m, Kaltleitung 5 m. Teile außerhalb der Säule (Handbrausen, Schläuche, Gartenarmaturen und Kopfbrausen) sind nicht beheizt und nicht vor Frost geschützt.

IT 4S - Antigelo
La versione 4S antigelo ha un cablaggio riscaldante nella colonna che impedisce il congelamento delle tubazioni e degli apparati interni (corpo miscelatore, rubinetto e deviatore). Dati: 230 V, accensione a +3 °C, spegnimento a +9 °C, temperatura minima di funzionamento -20 °C, protezione IP X7, cavo riscaldante 3,5 m, cavo freddo 5 m. Gli apparati esterni alla colonna (doccette, flessibili, rubinetti da giardino e soffioni) non sono cablati e quindi non sono protetti dal congelamento.

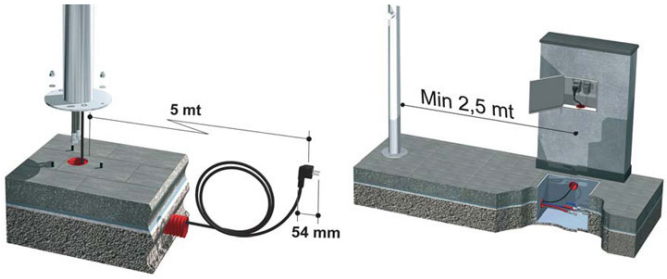

SI CW - Skriti priključek vode
Najprej v tla vgradite podometno telo, nato nanj namestite steber. Ustrezno podometno telo (Podometno telo CW.2) je v ceni možnosti CW.

EN CW - Concealed water supply
First you set the concealed body into the floor, then you mount the column on it. The matching concealed body (Concealed body CW.2) is included in the price of option CW.

HR CW - Skriveni priključak vode
Najprije u pod ugradite podžbukno tijelo, zatim na njega postavite stup. Odgovarajuće podžbukno tijelo (Podžbukno tijelo CW.2) uključeno je u cijenu opcije CW.

DE CW - Unterputz-Wasserversorgung
Zuerst setzen Sie den UP-Körper in den Boden, dann montieren Sie die Säule darauf. Der passende UP-Körper (UP-Einbaukörper CW.2) ist im Preis der Option CW enthalten.

IT CW - Alimentazione idrica ad incasso
Prima si installa il corpo da incasso nel pavimento, poi si monta la colonna. Il corpo da incasso adatto (Corpo da incasso CW.2) è compreso nel prezzo dell'opzione CW.



SI X - Neposredna namestitev v tla
Steber postavite neposredno v zemljo. Zraven dobite podaljšek XT200, ki ga vgradite v tla. Podaljšek je v ceni možnosti X.

EN X - Direct ground installation
You set the column straight into the ground. It comes with the extension stem XT200, which you fix in the ground. The stem is included in the price of option X.

HR X - Izravna ugradnja u tlo
Stup postavljate izravno u zemlju. Uz njega dobivate produžetak XT200 koji ugrađujete u tlo. Produžetak je uključen u cijenu opcije X.

DE X - Direkter Einbau ins Erdreich
Sie setzen die Säule direkt ins Erdreich. Dazu erhalten Sie das Verlängerungsrohr XT200, das Sie im Boden befestigen. Das Rohr ist im Preis der Option X enthalten.

IT X - Installazione diretta a terra
La colonna va direttamente nel terreno. Riceve l'innesto XT200, che si fissa nel terreno. L'innesto è compreso nel prezzo dell'opzione X.

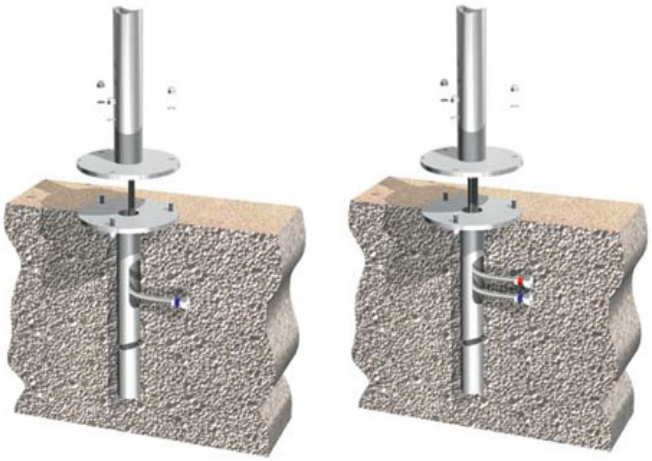

Izvedbe in tehnične risbe

Versions and technical drawings / Izvedbe i tehnički crteži / Ausführungen und technische Zeichnungen / Versioni e disegni tecnici

C60V.HF.M

SI Samostoječa armatura za kad High-Flow z mešalno baterijo. Topla in mrzla voda.
EN High-Flow bathtub column with mixer. Hot and cold water.
HR Samostojeća armatura za kadu High-Flow s miješalicom. Topla i hladna voda.
DE High-Flow-Badewannensäule mit Einhebelmischer. Warm- und Kaltwasser.
IT Colonna High-Flow per vasca con miscelatore. Acqua calda e fredda.

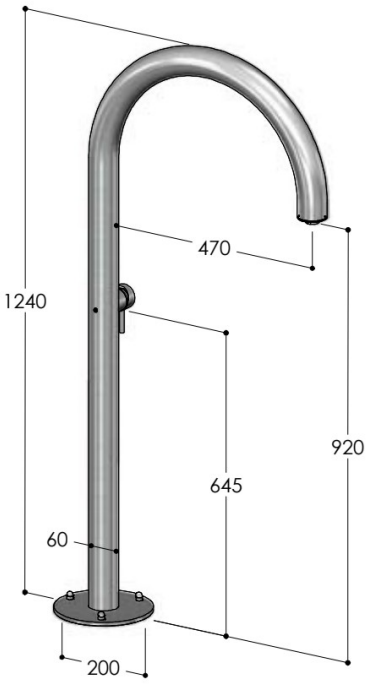

C60V.HF.ME

SI Samostoječa armatura za kad High-Flow z mešalno baterijo in ročnim tušem. Topla in mrzla voda.
EN High-Flow bathtub column with mixer and handshower. Hot and cold water.
HR Samostojeća armatura za kadu High-Flow s miješalicom i ručnim tušem. Topla i hladna voda.
DE High-Flow-Badewannensäule mit Einhebelmischer und Handbrause. Warm- und Kaltwasser.
IT Colonna High-Flow per vasca con miscelatore e doccetta. Acqua calda e fredda.

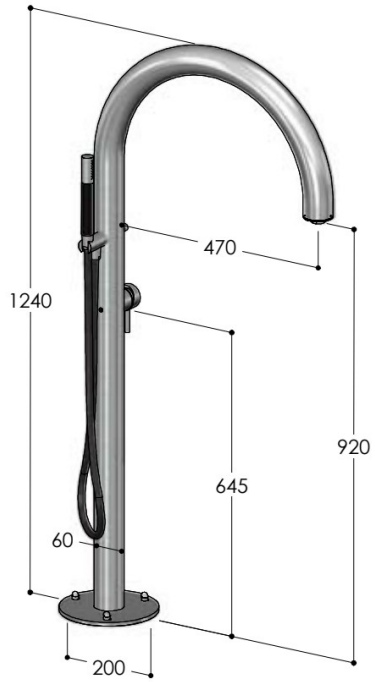
1240
470
920
645
60
200