Zunanji stenski tuš Club Large

EN Outdoor wall shower Club Large
HR Vanjski zidni tuš Club Large
DE Außen-Wanddusche Club Large
IT Doccia a parete Club Large

Šifra / Code / Artikelnummer / Codice: **W254**



SI Zunanji stenski tuš iz serije Club Large s stebrom in glavo tuša. Izberete lahko izvedbo z baterijo, s stenskim priključkom, z ventilom ali s termostatsko baterijo. Več izvedb ima tudi ročni tuš.
Proizvajalec izdeluje svoje armature in stebre iz nerjavečega jekla Aisi 316.
izvedbe: W254, W254.E, W2X7, W259.E, W257C, W259C.E, W25A6.E
površine: MX, BX, MB, RL, BB, BC, AB, DB

EN Outdoor wall shower from the Club Large series with column and showerhead. You can choose a version with mixer set, with wall coupling, with tap or with thermostatic mixer. Several versions also have a handshower.
The manufacturer makes its taps and columns from stainless steel Aisi 316.
versions: W254, W254.E, W2X7, W259.E, W257C, W259C.E, W25A6.E
finishes: MX, BX, MB, RL, BB, BC, AB, DB

HR Vanjski zidni tuš iz serije Club Large sa stupom i tuš glavom. Možete birati izvedbu s baterijom, sa zidnim priključkom, s ventilom ili s termostatskom miješalicom. Više izvedbi ima i ručni tuš.
Proizvođač izrađuje svoje armature i stupove od nehrđajućeg čelika Aisi 316.
izvedbe: W254, W254.E, W2X7, W259.E, W257C, W259C.E, W25A6.E
površine: MX, BX, MB, RL, BB, BC, AB, DB

DE Außen-Wanddusche aus der Serie Club Large mit Stange und Kopfbrause. Sie wählen die Ausführung mit Brausebatterie, mit Wandanschlussbogen, mit Ventil oder mit Thermostat. Mehrere Ausführungen haben auch eine Handbrause.
Der Hersteller fertigt seine Armaturen und Säulen aus Edelstahl Aisi 316.
Ausführungen: W254, W254.E, W2X7, W259.E, W257C, W259C.E, W25A6.E
Oberflächen: MX, BX, MB, RL, BB, BC, AB, DB

IT Doccia a parete della serie Club Large con colonna doccia e soffione. Puoi scegliere la versione con gruppo esterno, con presa d'acqua, con rubinetto esterno o con termostatico esterno. Diverse versioni hanno anche la doccetta.
Il produttore realizza rubinetti e colonne in acciaio inox Aisi 316.
versioni: W254, W254.E, W2X7, W259.E, W257C, W259C.E, W25A6.E
finiture: MX, BX, MB, RL, BB, BC, AB, DB

Barva ali končna obdelava

Color or finish / Boja ili završna obrada / Farbe oder Oberfläche / Colore o finitura

SI Izberete lahko med temi površinami: MX (polirano kot ogledalo), BX (krtačeno), MB (mat črna), RL (barva RAL po naročilu), BB (PVD brušena medenina), BC (PVD brušen baker), AB (PVD brušena črna), DB (PVD polirana črna).

EN You can choose from these finishes: MX (polished Supermirror), BX (brushed), MB (matt black), RL (RAL colour on request), BB (PVD brushed brass), BC (PVD brushed copper), AB (PVD brushed black), DB (PVD polished black).

HR Možete birati između ovih površina: MX (polirano kao zrcalo), BX (brušeno), MB (mat crna), RL (RAL boja po narudžbi), BB (PVD brušena mjed), BC (PVD brušeni bakar), AB (PVD brušena crna), DB (PVD polirana crna).

DE Sie können zwischen diesen Oberflächen wählen: MX (poliert Supermirror), BX (gebürstet), MB (matt schwarz), RL (RAL-Farbe auf Anfrage), BB (PVD Messing gebürstet), BC (PVD Kupfer gebürstet), AB (PVD Schwarz gebürstet), DB (PVD Schwarz poliert).

IT Puoi scegliere tra queste finiture: MX (lucido Supermirror), BX (spazzolato), MB (nero opaco), RL (RAL a richiesta), BB (PVD spazzolato High Brass), BC (PVD spazzolato Copper), AB (PVD spazzolato Absolute Black), DB (PVD lucido Deep Black).



MX
Polirano kot ogledalo · Polished Supermirror · Polirano kao ogledalo · Poliert Supermirror · Lucidato a specchio



BX
Krtačeno · Brushed · Četkano · Gebürstet · Spazzolato



MB
Mat črna · Matt Black · Mat crno · Matt schwarz · Nero opaco



RL
RAL na zahtevo · RAL on request · RAL na upit · RAL auf Anfrage · RAL su richiesta



BB
Visoko brušena medenina · Brushed High Brass · Visoko četkani mesing · Gebürstet High Brass · Ottone lucido spazzolato



BC
Brušen baker · Brushed Copper · Četkani bakar · Gebürstet Kupfer · Rame spazzolato



AB
Brušena absolutna črna · Brushed Absolute Black · Četkana apsolutna crna · Gebürstet Absolute Black · Nero assoluto spazzolato



DB
Polirana temna črna · Polished Deep Black · Polirana tamno crna · Poliert Deep Black · Nero profondo lucidato

SI RL pomeni lak v barvi RAL po vaši izbiri. Ob naročilu nam sporočite številko RAL.

EN RL is a varnish in a RAL colour of your choice. Tell us the RAL number when you order.

HR RL znači lak u RAL boji po vašem izboru. Kod narudžbe nam javite RAL broj.

DE RL ist eine Lackierung in einer RAL-Farbe Ihrer Wahl. Nennen Sie uns die RAL-Nummer bei der Bestellung.

IT RL è una verniciatura nel colore RAL che preferisci. Indicaci il numero RAL quando ordini.

SI Glava tuša S10 je na voljo tudi posebej.

EN The showerhead S10 is also sold separately.

HR Tuš glava S10 dostupna je i zasebno.

DE Die Kopfbrause S10 gibt es auch einzeln.

IT Il soffione S10 è disponibile anche a parte.

Izvedbe in tehnične risbe

Versions and technical drawings / Izvedbe i tehnički crteži / Ausführungen und technische Zeichnungen / Versioni e disegni tecnici

W254

SI Nadometna tuš baterija s stebrom in glavo tuša S10. Topla in mrzla voda.

EN Wall-mounted shower mixer with column and showerhead S10. Hot and cold water.

HR Nadžbukna tuš baterija sa stupom i tuš glavom S10. Topla i hladna voda.

DE AP-Brausebatterie mit Stange und Kopfbrause S10. Warm- und Kaltwasser.

IT Gruppo esterno con colonna doccia e soffione S10. Acqua calda e fredda.

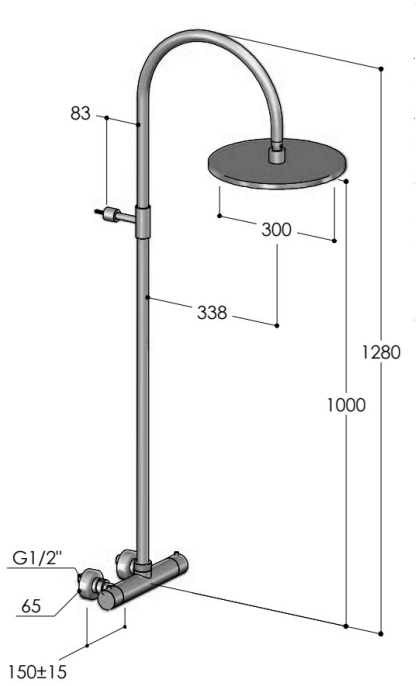

W254.E

SI Nadometna tuš baterija s stebrom, glavo tuša S10 in ročnim tušem. Topla in mrzla voda.
EN Wall-mounted shower mixer with column, showerhead S10 and handshower. Hot and cold water.
HR Nadžbukna tuš baterija sa stupom, tuš glavom S10 i ručnim tušem. Topla i hladna voda.
DE AP-Brausebatterie mit Stange, Kopfbrause S10 und Handbrause. Warm- und Kaltwasser.
IT Gruppo esterno con colonna doccia, soffione S10 e doccetta. Acqua calda e fredda.

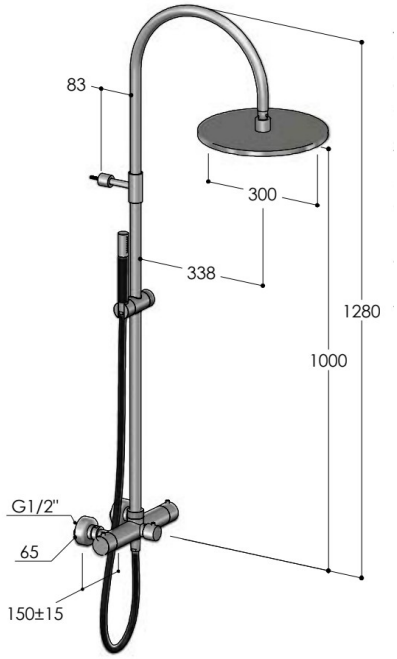

W2X7

SI Stenski priključek s stebrom in glavo tuša S10.
EN Wall coupling with column and showerhead S10.
HR Zidni priključak sa stupom i tuš glavom S10.
DE Wandanschlussbogen mit Stange und Kopfbrause S10.
IT Presa d’acqua con colonna doccia e soffione S10.

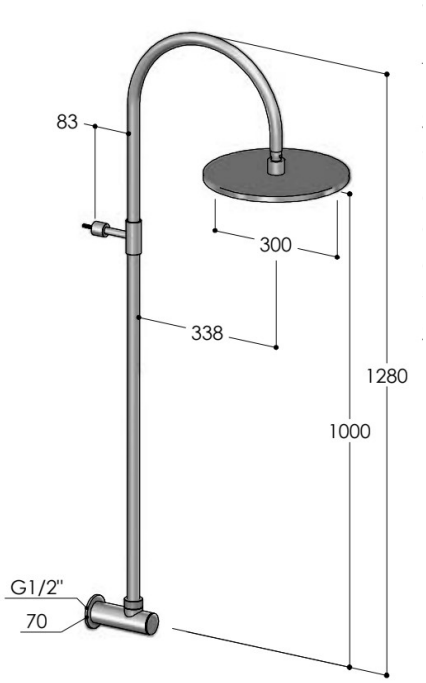

W259.E

SI Stenski priključek s stebrom, glavo tuša S10 in ročnim tušem.
EN Wall coupling with column, showerhead S10 and handshower.
HR Zidni priključak sa stupom, tuš glavom S10 i ručnim tušem.
DE Wandanschlussbogen mit Stange, Kopfbrause S10 und Handbrause.
IT Presa d’acqua con colonna doccia, soffione S10 e doccetta.

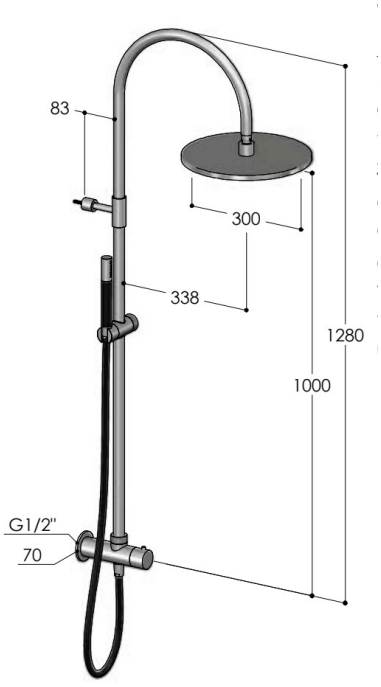

W257C

SI Nadometni ventil s stebrom in glavo tuša S10. Mrzla voda.
EN Wall-mounted tap with column and showerhead S10. Cold water.
HR Nadžbukni ventil sa stupom i tuš glavom S10. Hladna voda.
DE AP-Ventil mit Stange und Kopfbrause S10. Kaltwasser.
IT Rubinetto esterno con colonna doccia e soffione S10. Acqua fredda.

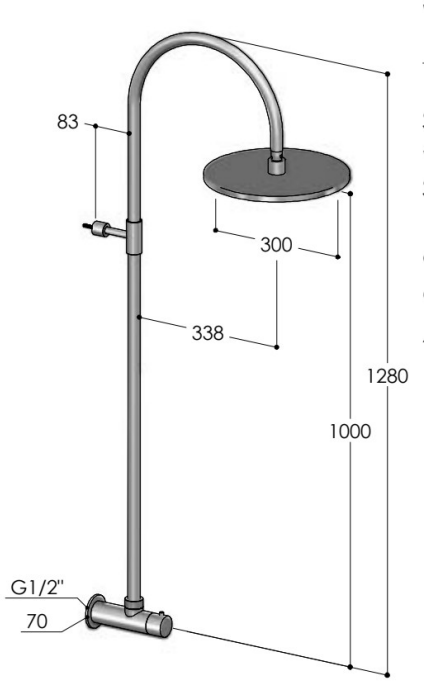

W259C.E

SI Nadometni ventil s stebrom, glavo tuša S10 in ročnim tušem. Mrzla voda.
EN Wall-mounted tap with column, showerhead S10 and handshower. Cold water.
HR Nadžbukni ventil sa stupom, tuš glavom S10 i ručnim tušem. Hladna voda.
DE AP-Ventil mit Stange, Kopfbrause S10 und Handbrause. Kaltwasser.
IT Rubinetto esterno con colonna doccia, soffione S10 e doccetta. Acqua fredda.

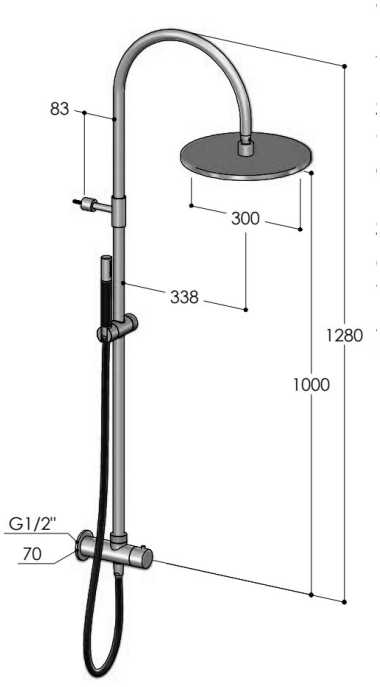

W25A6.E

SI Nadometna termostatska baterija s stebrom, glavo tuša S10 in ročnim tušem. Topla in mrzla voda.
EN Wall-mounted thermostatic mixer with column, showerhead S10 and handshower. Hot and cold water.
HR Nadžbukna termostatska miješalica sa stupom, tuš glavom S10 i ručnim tušem. Topla i hladna voda.
DE AP-Thermostat-Brausemischer mit Stange, Kopfbrause S10 und Handbrause. Warm- und Kaltwasser.
IT Miscelatore termostatico esterno con colonna doccia, soffione S10 e doccetta. Acqua calda e fredda.

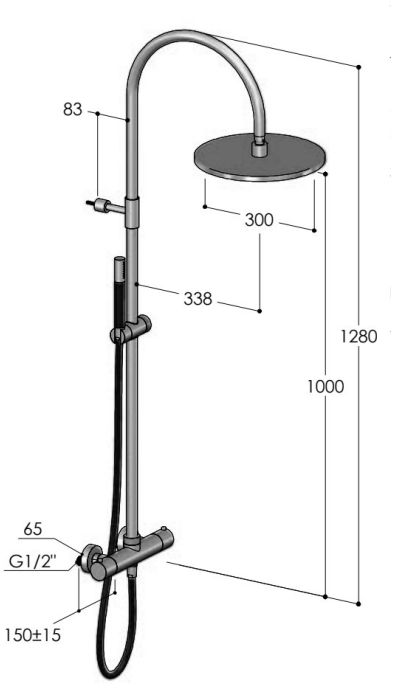
83
300
338
1280
1000
65
G1/2"
150±15