Pipa za zunanji tuš RE10

EN External tap for shower columns RE10
HR Slavina za vanjski tuš RE10
DE Außenhahn für Duschsäulen RE10
IT Rubinetto esterno per colonne doccia RE10

Šifra / Code / Artikelnummer / Codice: **RE10**

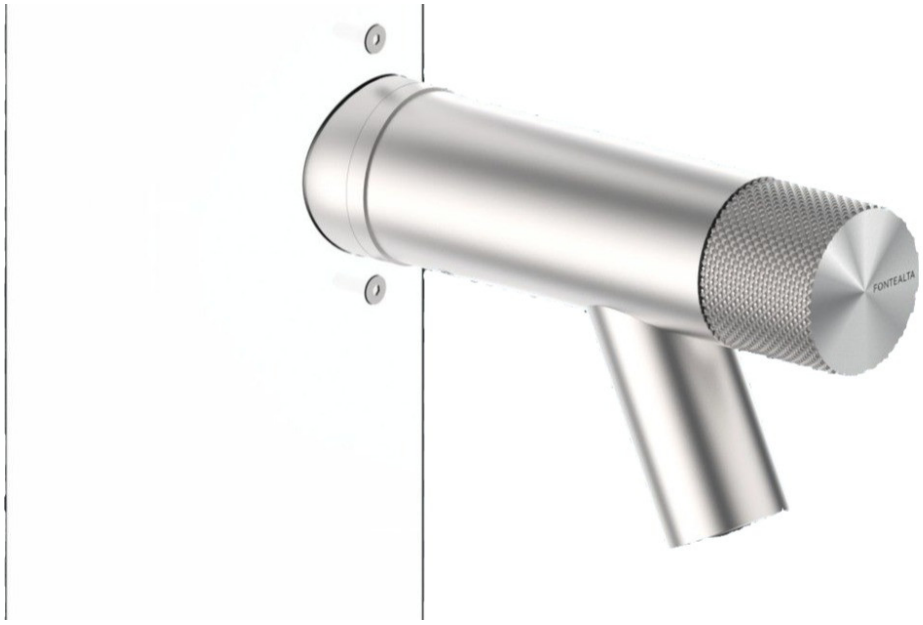

SI Zunanja pipa za stebre zunanjih tušev. Pipo dodate na steber. Izvedbe in material so našteti spodaj.
izvedbe: 0, L, HB, HB.L, FS, FS.L
površine: MX, BX, MB, RL
koda: RE10

EN External tap for shower columns. You add it to the column. The versions and materials are listed below.
versions: 0, L, HB, HB.L, FS, FS.L
finishes: MX, BX, MB, RL
code: RE10

HR Vanjska slavina za stupove vanjskih tuševa. Slavinu dodajete na stup. Izvedbe i materijal navedeni su u nastavku.
izvedbe: 0, L, HB, HB.L, FS, FS.L
površine: MX, BX, MB, RL
šifra: RE10

DE Außenhahn für Duschsäulen. Sie setzen ihn an die Säule. Ausführungen und Material finden Sie unten.
Ausführungen: 0, L, HB, HB.L, FS, FS.L
Oberflächen: MX, BX, MB, RL
Code: RE10

IT Rubinetto esterno per colonne doccia. Si aggiunge alla colonna. Versioni e materiali sono elencati sotto.
versioni: 0, L, HB, HB.L, FS, FS.L
finiture: MX, BX, MB, RL
codice: RE10

Barva ali končna obdelava

Color or finish / Boja ili završna obrada / Farbe oder Oberfläche / Colore o finitura

SI Izberete lahko med temi površinami: MX (polirano kot ogledalo), BX (krtačeno), MB (mat črna), RL (barva RAL po naročilu).
EN You can choose from these finishes: MX (polished Supermirror), BX (brushed), MB (matt black), RL (RAL colour on request).
HR Možete birati između ovih površina: MX (polirano kao zrcalo), BX (brušeno), MB (mat crna), RL (RAL boja po narudžbi).
DE Sie können zwischen diesen Oberflächen wählen: MX (poliert Supermirror), BX (gebürstet), MB (matt schwarz), RL (RAL-Farbe auf Anfrage).
IT Puoi scegliere tra queste finiture: MX (lucido Supermirror), BX (spazzolato), MB (nero opaco), RL (RAL a richiesta).



MX
Polirano kot ogledalo · Polished Supermirror · Polirano kao ogledalo · Poliert Supermirror · Lucidato a specchio



BX
Krtačeno · Brushed · Četkano · Gebürstet · Spazzolato



MB
Mat črna · Matt Black · Mat crno · Matt schwarz · Nero opaco



RL
RAL na zahtevo · RAL on request · RAL na upit · RAL auf Anfrage · RAL su richiesta

SI RL pomeni lak v barvi RAL po vaši izbiri. Ob naročilu nam sporočite številko RAL.
EN RL is a varnish in a RAL colour of your choice. Tell us the RAL number when you order.
HR RL znači lak u RAL boji po vašem izboru. Kod narudžbe nam javite RAL broj.
DE RL ist eine Lackierung in einer RAL-Farbe Ihrer Wahl. Nennen Sie uns die RAL-Nummer bei der Bestellung.
IT RL è una verniciatura nel colore RAL che preferisci. Indicaci il numero RAL quando ordini.

Izvedbe in tehnične risbe

Versions and technical drawings / Izvedbe i tehnički crteži / Ausführungen und technische Zeichnungen / Versioni e disegni tecnici

RE10

SI Zunanja pipa za tuš stebre iz nerjavečega jekla Aisi 316. Mrzla voda.
EN External tap for shower columns, stainless steel Aisi 316. Cold water.
HR Vanjska slavina za tuš stupove od nehrđajućeg čelika Aisi 316. Hladna voda.
DE Außenhahn für Duschsäulen aus Edelstahl Aisi 316. Kaltwasser.
IT Rubinetto esterno per colonne doccia in acciaio inox Aisi 316. Acqua fredda.



RE10.L

SI Zunanja pipa za tuš stebre iz nerjavečega jekla Aisi 316. Mrzla voda.
EN External tap for shower columns, stainless steel Aisi 316. Cold water.
HR Vanjska slavina za tuš stupove od nehrđajućeg čelika Aisi 316. Hladna voda.
DE Außenhahn für Duschsäulen aus Edelstahl Aisi 316. Kaltwasser.
IT Rubinetto esterno per colonne doccia in acciaio inox Aisi 316. Acqua fredda.



RE10.HB

SI Zunanja pipa za tuš stebre iz nerjavečega jekla Aisi 316, s priključkom za cev. Mrzla voda.
EN External tap for shower columns, stainless steel Aisi 316, with hose connection. Cold water.
HR Vanjska slavina za tuš stupove od nehrđajućeg čelika Aisi 316, s priključkom za crijevo. Hladna voda.
DE Außenhahn für Duschsäulen aus Edelstahl Aisi 316, mit Anschluss für Gartenschlauch. Kaltwasser.
IT Rubinetto esterno per colonne doccia in acciaio inox Aisi 316, con raccordo portagomma. Acqua fredda.



RE10.HB.L

SI Zunanja pipa za tuš stebre iz nerjavečega jekla Aisi 316, s priključkom za cev. Mrzla voda.
EN External tap for shower columns, stainless steel Aisi 316, with hose connection. Cold water.
HR Vanjska slavina za tuš stupove od nehrđajućeg čelika Aisi 316, s priključkom za crijevo. Hladna voda.
DE Außenhahn für Duschsäulen aus Edelstahl Aisi 316, mit Anschluss für Gartenschlauch. Kaltwasser.
IT Rubinetto esterno per colonne doccia in acciaio inox Aisi 316, con raccordo portagomma. Acqua fredda.



RE10.FS

SI Zunanja pipa za tuš stebre iz nerjavečega jekla Aisi 316, s prho za noge S03. Mrzla voda.
EN External tap for shower columns, stainless steel Aisi 316, with foot shower S03. Cold water.
HR Vanjska slavina za tuš stupove od nehrđajućeg čelika Aisi 316, s tušem za noge S03. Hladna voda.
DE Außenhahn für Duschsäulen aus Edelstahl Aisi 316, mit Fußbrause S03. Kaltwasser.
IT Rubinetto esterno per colonne doccia in acciaio inox Aisi 316, con soffione lavapiedi S03. Acqua fredda.



RE10.FS.L

SI Zunanja pipa za tuš stebre iz nerjavečega jekla Aisi 316, s prho za noge S03.
EN External tap for shower columns, stainless steel Aisi 316, with foot shower S03.
HR Vanjska slavina za tuš stupove od nehrđajućeg čelika Aisi 316, s tušem za noge S03.
DE Außenhahn für Duschsäulen aus Edelstahl Aisi 316, mit Fußbrause S03.
IT Rubinetto esterno per colonne doccia in acciaio inox Aisi 316, con soffione lavapiedi S03.

