Zunanji tuš Twiggy CSR40

EN Outdoor shower Twiggy CSR40
HR Vanjski tuš Twiggy CSR40
DE Außendusche Twiggy CSR40
IT Doccia da esterno Twiggy CSR40

Šifra / Code / Artikelnummer / Codice: **CSR40**



SI Samostoječi zunanji tuš (steber) iz serije Twiggy. Izberete lahko izvedbo z ročnim tušem ali brez. Načini vgradnje so našteti spodaj.
Proizvajalec izdeluje svoje armature in stebre iz nerjavečega jekla Aisi 316.
izvedbe: RC, 0, E, M, ME
namestitev: standardna, X, CW, EW
dodatna pipa: RE10.L, RE10.HB.L, RE10.FS.L, RE12.AST.FS
površine: MX, BX, MB, RL
koda: CSR40

EN Freestanding outdoor shower column from the Twiggy series. You can choose a version with or without handshower. The installation options are listed below.
The manufacturer makes its taps and columns from stainless steel Aisi 316.
versions: RC, 0, E, M, ME
installation: standard, X, CW, EW
additional tap: RE10.L, RE10.HB.L, RE10.FS.L, RE12.AST.FS
finishes: MX, BX, MB, RL
code: CSR40

HR Samostojeći vanjski tuš (stup) iz serije Twiggy. Možete birati izvedbu s ručnim tušem ili bez. Načini ugradnje navedeni su u nastavku.
Proizvođač izrađuje svoje armature i stupove od nehrđajućeg čelika Aisi 316.
izvedbe: RC, 0, E, M, ME
ugradnja: standardna, X, CW, EW
dodatna slavina: RE10.L, RE10.HB.L, RE10.FS.L, RE12.AST.FS
površine: MX, BX, MB, RL
šifra: CSR40

DE Freistehende Außendusche (Duschsäule) aus der Serie Twiggy. Sie wählen die Ausführung mit oder ohne Handbrause. Die Einbauarten finden Sie unten.
Der Hersteller fertigt seine Armaturen und Säulen aus Edelstahl Aisi 316.
Ausführungen: RC, 0, E, M, ME
Einbau: Standard, X, CW, EW
zusätzlicher Hahn: RE10.L, RE10.HB.L, RE10.FS.L, RE12.AST.FS
Oberflächen: MX, BX, MB, RL
Code: CSR40

IT Colonna doccia da esterno della serie Twiggy. Puoi scegliere la versione con o senza doccetta. Le installazioni possibili sono elencate sotto.

Il produttore realizza rubinetti e colonne in acciaio inox Aisi 316.
versioni: RC, 0, E, M, ME
installazione: standard, X, CW, EW
rubinetto aggiuntivo: RE10.L, RE10.HB.L, RE10.FS.L, RE12.AST.FS
finiture: MX, BX, MB, RL
codice: CSR40

Barva ali končna obdelava

Color or finish / Boja ili završna obrada / Farbe oder Oberfläche / Colore o finitura

SI Izberete lahko med temi površinami: MX (polirano kot ogledalo), BX (krtačeno), MB (mat črna), RL (barva RAL po naročilu).
EN You can choose from these finishes: MX (polished Supermirror), BX (brushed), MB (matt black), RL (RAL colour on request).
HR Možete birati između ovih površina: MX (polirano kao zrcalo), BX (brušeno), MB (mat crna), RL (RAL boja po narudžbi).
DE Sie können zwischen diesen Oberflächen wählen: MX (poliert Supermirror), BX (gebürstet), MB (matt schwarz), RL (RAL-Farbe auf Anfrage).
IT Puoi scegliere tra queste finiture: MX (lucido Supermirror), BX (spazzolato), MB (nero opaco), RL (RAL a richiesta).



MX
Polirano kot ogledalo · Polished Supermirror · Polirano kao ogledalo · Poliert Supermirror · Lucidato a specchio



BX
Krtačeno · Brushed · Četkano · Gebürstet · Spazzolato



MB
Mat črna · Matt Black · Mat crno · Matt schwarz · Nero opaco



RL
RAL na zahtevo · RAL on request · RAL na upit · RAL auf Anfrage · RAL su richiesta

SI RL pomeni lak v barvi RAL po vaši izbiri. Ob naročilu nam sporočite številko RAL.
EN RL is a varnish in a RAL colour of your choice. Tell us the RAL number when you order.
HR RL znači lak u RAL boji po vašem izboru. Kod narudžbe nam javite RAL broj.
DE RL ist eine Lackierung in einer RAL-Farbe Ihrer Wahl. Nennen Sie uns die RAL-Nummer bei der Bestellung.
IT RL è una verniciatura nel colore RAL che preferisci. Indicaci il numero RAL quando ordini.

Dodatna pipa

Additional tap / Dodatna slavina / Zusätzlicher Hahn / Rubinetto aggiuntivo

SI Na steber lahko dodate zunanjo pipo. Izberete jo pri možnosti Dodatna pipa. Pipa je v isti površinski obdelavi kot steber in je v ceni izbrane kombinacije.
EN You can add an external tap to the column. Choose it under the option Additional tap. The tap comes in the same finish as the column and is included in the price of the combination you choose.
HR Na stup možete dodati vanjsku slavinu. Odaberite je pod opcijom Dodatna slavina. Slavina dolazi u istoj završnoj obradi kao stup i uključena je u cijenu odabrane kombinacije.
DE Sie können die Säule mit einem Außenhahn ergänzen. Wählen Sie ihn unter der Option Zusätzlicher Hahn. Der Hahn hat dieselbe Oberfläche wie die Säule und ist im Preis der gewählten Kombination enthalten.
IT Alla colonna puoi aggiungere un rubinetto esterno. Sceglilo nell'opzione Rubinetto aggiuntivo. Il rubinetto ha la stessa finitura della colonna ed è compreso nel prezzo della combinazione scelta.



RE10.L
SI Zunanja pipa
EN External tap
HR Vanjska slavina
DE Außenhahn
IT Rubinetto esterno



RE10.HB.L
SI Zunanja pipa s priključkom za vrtno cev
EN External tap with hose connection
HR Vanjska slavina s priključkom za crijevo
DE Außenhahn mit Schlauchanschluss
IT Rubinetto esterno con raccordo portagomma



RE10.FS.L

SI Zunanja pipa s prho za noge S03
EN External tap with foot shower S03
HR Vanjska slavina s tušem za noge S03
DE Außenhahn mit Fußbrause S03
IT Rubinetto esterno con soffione lavapiedi S03



RE12.AST.FS

SI Samozapiralna pipa s prho za noge S03
EN Self-closing tap with foot shower S03
HR Samozatvarajuća slavina s tušem za noge S03
DE Selbstschlusshahn mit Fußbrause S03
IT Rubinetto temporizzato con soffione lavapiedi S03

Način vgradnje

Installation / Način ugradnje / Einbauart / Installazione

SI Standardna namestitev
Steber pritrdite na tla, voda pride od spodaj skozi podnožje.

EN Standard installation
You fix the column to the floor and the water comes from below through the base.

HR Standardna ugradnja
Stup pričvrstite na pod, a voda dolazi odozdo kroz podnožje.

DE Standard-Einbau
Sie befestigen die Säule am Boden, das Wasser kommt von unten durch den Sockel.

IT Installazione standard
La colonna si fissa a terra e l'acqua arriva dal basso attraverso la base.

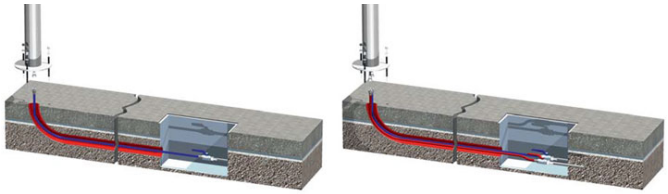

SI CW - Skriti priključek vode
Najprej v tla vgradite podometno telo, nato nanj namestite steber. Ustrezno podometno telo (Podometno telo CW.1 / Podometno telo CW.2) je v ceni možnosti CW.

EN CW - Concealed water supply
First you set the concealed body into the floor, then you mount the column on it. The matching concealed body (Concealed body CW.1 / Concealed body CW.2) is included in the price of option CW.

HR CW - Skriveni priključak vode
Najprije u pod ugradite podžbukno tijelo, zatim na njega postavite stup. Odgovarajuće podžbukno tijelo (Podžbukno tijelo CW.1 / Podžbukno tijelo CW.2) uključeno je u cijenu opcije CW.

DE CW - Unterputz-Wasserversorgung
Zuerst setzen Sie den UP-Körper in den Boden, dann montieren Sie die Säule darauf. Der passende UP-Körper (UP-Einbaukörper CW.1 / UP-Einbaukörper CW.2) ist im Preis der Option CW enthalten.

IT CW - Alimentazione idrica ad incasso
Prima si installa il corpo da incasso nel pavimento, poi si monta la colonna. Il corpo da incasso adatto (Corpo da incasso CW.1 / Corpo da incasso CW.2) è compreso nel prezzo dell'opzione CW.



SI EW - Zunanji priključek vode
Cev za vodo priključite na steber od zunaj.

EN EW - External water supply

You connect the water pipe to the column from the outside.

HR EW - Vanjski priključak vode
Cijev za vodu priključujete na stup izvana.

DE EW - Außenwasserversorgung
Sie schließen die Wasserleitung von außen an die Säule an.

IT EW - Alimentazione idrica esterna
Il tubo dell'acqua si collega alla colonna dall'esterno.



SI X - Neposredna namestitev v tla
Steber postavite neposredno v zemljo. Zraven dobite podaljšek XT200, ki ga vgradite v tla. Podaljšek je v ceni možnosti X.

EN X - Direct ground installation
You set the column straight into the ground. It comes with the extension stem XT200, which you fix in the ground. The stem is included in the price of option X.

HR X - Izravna ugradnja u tlo
Stup postavljate izravno u zemlju. Uz njega dobivate produžetak XT200 koji ugrađujete u tlo. Produžetak je uključen u cijenu opcije X.

DE X - Direkter Einbau ins Erdreich
Sie setzen die Säule direkt ins Erdreich. Dazu erhalten Sie das Verlängerungsrohr XT200, das Sie im Boden befestigen. Das Rohr ist im Preis der Option X enthalten.

IT X - Installazione diretta a terra
La colonna va direttamente nel terreno. Riceve l'innesto XT200, che si fissa nel terreno. L'innesto è compreso nel prezzo dell'opzione X.

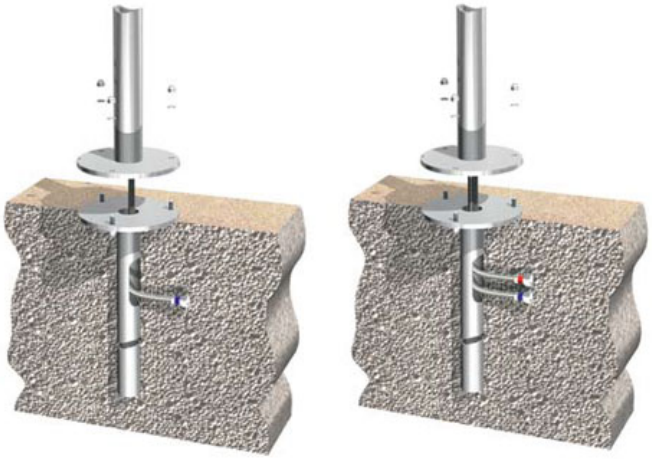

Izvedbe in tehnične risbe

Versions and technical drawings / Izvedbe i tehnički crteži / Ausführungen und technische Zeichnungen / Versioni e disegni tecnici

CSR40.RC

SI Tuš steber z glavo tuša z zračenim curkom, za ventil na drugem mestu.

EN Shower column with aerated showerhead for remote control.

HR Tuš stup s tuš glavom s aeriranim mlazom, za ventil na drugom mjestu.

DE Duschsäule mit Feinstrahl-Kopfbrause für Fernsteuerung.

IT Colonna doccia con soffione aerato per comando remoto.

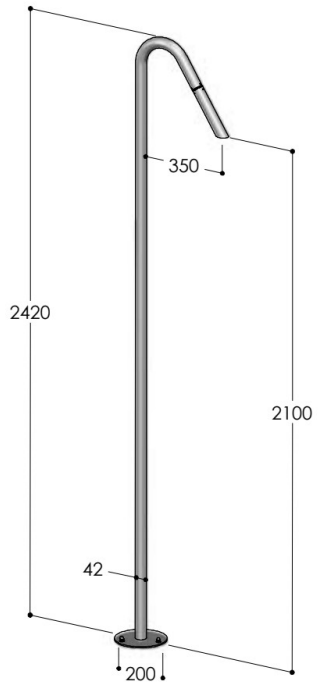

CSR40

SI Tuš steber z zapornim ventilom in glavo tuša z zračenim curkom. Mrzla voda.
EN Shower column with stop tap and aerated showerhead. Cold water.
HR Tuš stup sa zapornim ventilom i tuš glavom s aeriranim mlazom. Hladna voda.
DE Duschsäule mit Absperrventil und Feinstrahl-Kopfbrause. Kaltwasser.
IT Colonna doccia con rubinetto d’arresto e soffione aerato. Acqua fredda.

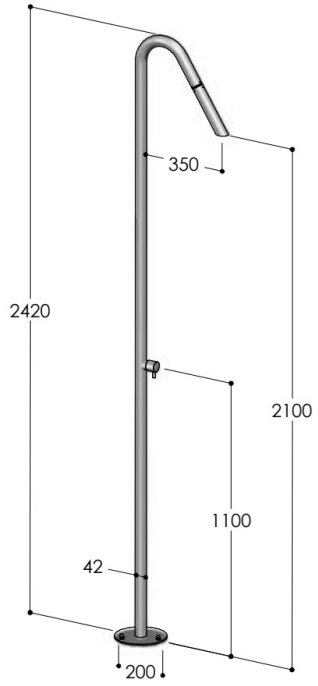

CSR40.E

SI Tuš steber z zapornim ventilom, glavo tuša z zračenim curkom in ročnim tušem. Mrzla voda.
EN Shower column with stop tap, aerated showerhead and handshower. Cold water.
HR Tuš stup sa zapornim ventilom, tuš glavom s aeriranim mlazom i ručnim tušem. Hladna voda.
DE Duschsäule mit Absperrventil, Feinstrahl-Kopfbrause und Handbrause. Kaltwasser.
IT Colonna doccia con rubinetto d’arresto, soffione aerato e doccetta. Acqua fredda.

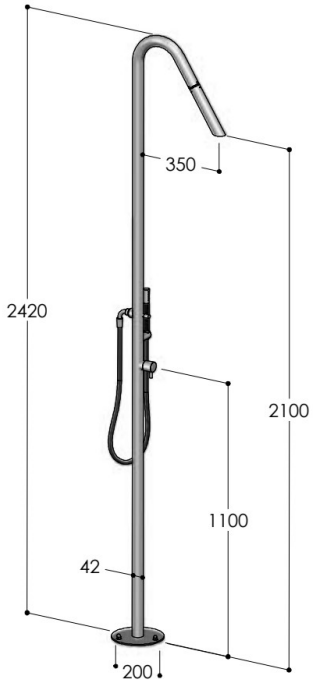

CSR40.M

SI Tuš steber z mešalno baterijo in glavo tuša z zračenim curkom. Topla in mrzla voda.
EN Shower column with mixer and aerated showerhead. Hot and cold water.
HR Tuš stup s miješalicom i tuš glavom s aeriranim mlazom. Topla i hladna voda.
DE Duschsäule mit Einhebelmischer und Feinstrahl-Kopfbrause. Warm- und Kaltwasser.
IT Colonna doccia con miscelatore e soffione aerato. Acqua calda e fredda.

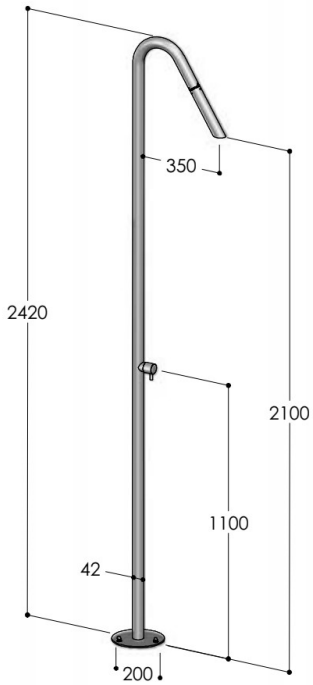

CSR40.ME

SI Tuš steber z mešalno baterijo, glavo tuša z zračenim curkom in ročnim tušem. Topla in mrzla voda.
EN Shower column with mixer, aerated showerhead and handshower. Hot and cold water.
HR Tuš stup s miješalicom, tuš glavom s aeriranim mlazom i ručnim tušem. Topla i hladna voda.
DE Duschsäule mit Einhebelmischer, Feinstrahl-Kopfbrause und Handbrause. Warm- und Kaltwasser.
IT Colonna doccia con miscelatore, soffione aerato e doccetta. Acqua calda e fredda.

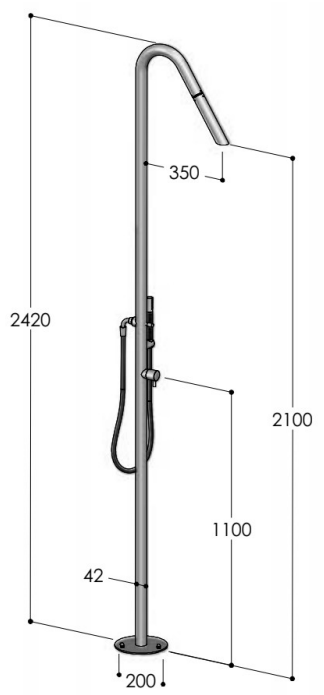
350
2420
2100
1100
42
200