Stenska termostatska baterija s kompletom za tuš Boss WX4A6.SK

EN Wall-mounted thermostatic mixer with shower kit Boss WX4A6.SK
HR Zidna termostatska miješalica s tuš kompletom Boss WX4A6.SK
DE AP-Thermostatmischer mit Brausekit Boss WX4A6.SK
IT Termostatico esterno con kit doccia Boss WX4A6.SK

Šifra / Code / Artikelnummer / Codice: **WX4A6.SK**



SI Nadometna stenska termostatska baterija iz serije Boss s kompletom za tuš. Ima termostatsko kartušo.
Proizvajalec izdeluje svoje armature in stebre iz nerjavečega jekla Aisi 316.
površine: MX, BX, MB, RL, BB, BC, AB, DB
voda: topla in mrzla voda
koda: WX4A6.SK

EN Wall-mounted thermostatic mixer from the Boss series, with shower kit. It has a thermostatic cartridge.
The manufacturer makes its taps and columns from stainless steel Aisi 316.
finishes: MX, BX, MB, RL, BB, BC, AB, DB
water: hot and cold water
code: WX4A6.SK

HR Nadžbukna zidna termostatska miješalica iz serije Boss s tuš kompletom. Ima termostatsku kartušu.
Proizvođač izrađuje svoje armature i stupove od nehrđajućeg čelika Aisi 316.
površine: MX, BX, MB, RL, BB, BC, AB, DB
voda: topla i hladna voda
šifra: WX4A6.SK

DE AP-Thermostat-Brausemischer aus der Serie Boss mit Brausekit. Er hat eine Thermostat-Kartusche.
Der Hersteller fertigt seine Armaturen und Säulen aus Edelstahl Aisi 316.
Oberflächen: MX, BX, MB, RL, BB, BC, AB, DB
Wasser: Warm- und Kaltwasser
Code: WX4A6.SK

IT Miscelatore termostatico esterno della serie Boss con kit doccia. Ha la cartuccia termostatica.
Il produttore realizza rubinetti e colonne in acciaio inox Aisi 316.
finiture: MX, BX, MB, RL, BB, BC, AB, DB
acqua: acqua calda e fredda
codice: WX4A6.SK

Barva ali končna obdelava

Color or finish / Boja ili završna obrada / Farbe oder Oberfläche / Colore o finitura

SI Izberete lahko med temi površinami: MX (polirano kot ogledalo), BX (krtačeno), MB (mat črna), RL (barva RAL po naročilu), BB (PVD brušena medenina), BC (PVD brušen baker), AB (PVD brušena črna), DB (PVD polirana črna).

EN You can choose from these finishes: MX (polished Supermirror), BX (brushed), MB (matt black), RL (RAL colour on request), BB (PVD brushed brass), BC (PVD brushed copper), AB (PVD brushed black), DB (PVD polished black).

HR Možete birati između ovih površina: MX (polirano kao zrcalo), BX (brušeno), MB (mat crna), RL (RAL boja po narudžbi), BB (PVD brušena mjed), BC (PVD brušeni bakar), AB (PVD brušena crna), DB (PVD polirana crna).

DE Sie können zwischen diesen Oberflächen wählen: MX (poliert Supermirror), BX (gebürstet), MB (matt schwarz), RL (RAL-Farbe auf Anfrage), BB (PVD Messing gebürstet), BC (PVD Kupfer gebürstet), AB (PVD Schwarz gebürstet), DB (PVD Schwarz poliert).

IT Puoi scegliere tra queste finiture: MX (lucido Supermirror), BX (spazzolato), MB (nero opaco), RL (RAL a richiesta), BB (PVD spazzolato High Brass), BC (PVD spazzolato Copper), AB (PVD spazzolato Absolute Black), DB (PVD lucido Deep Black).



MX
Polirano kot ogledalo · Polished Supermirror · Polirano kao ogledalo · Poliert Supermirror · Lucidato a specchio



BX
Krtačeno · Brushed · Četkano · Gebürstet · Spazzolato



MB
Mat črna · Matt Black · Mat crno · Matt schwarz · Nero opaco



RL
RAL na zahtevo · RAL on request · RAL na upit · RAL auf Anfrage · RAL su richiesta



BB
Visoko brušena medenina · Brushed High Brass · Visoko četkani mesing · Gebürstet High Brass · Ottone lucido spazzolato



BC
Brušen baker · Brushed Copper · Četkani bakar · Gebürstet Kupfer · Rame spazzolato



AB
Brušena absolutna črna · Brushed Absolute Black · Četkana apsolutna crna · Gebürstet Absolute Black · Nero assoluto spazzolato



DB
Polirana temna črna · Polished Deep Black · Polirana tamno crna · Poliert Deep Black · Nero profondo lucidato

SI RL pomeni lak v barvi RAL po vaši izbiri. Ob naročilu nam sporočite številko RAL.

EN RL is a varnish in a RAL colour of your choice. Tell us the RAL number when you order.

HR RL znači lak u RAL boji po vašem izboru. Kod narudžbe nam javite RAL broj.

DE RL ist eine Lackierung in einer RAL-Farbe Ihrer Wahl. Nennen Sie uns die RAL-Nummer bei der Bestellung.

IT RL è una verniciatura nel colore RAL che preferisci. Indicaci il numero RAL quando ordini.

Tehnična risba

Technical drawing / Tehnički crtež / Technische Zeichnung / Disegno tecnico

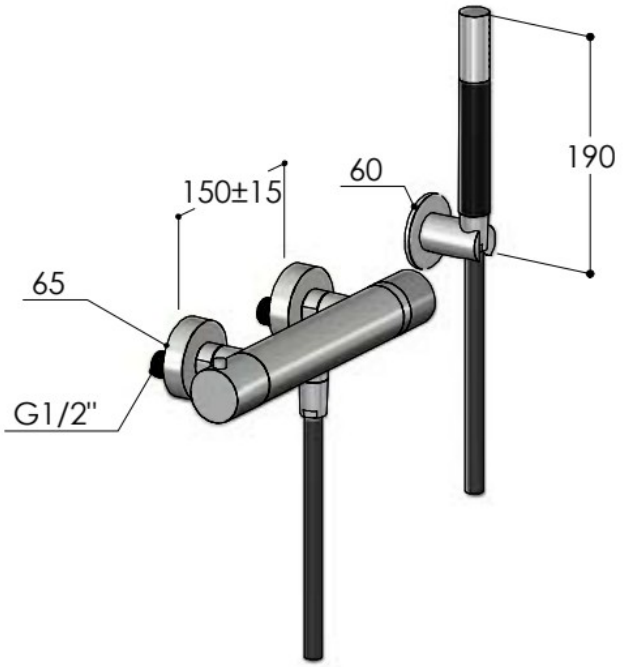
190
60
150±15
65
G1/2"