Zunanji tuš z več glavami Community Q120

EN Outdoor shower with several showerheads Community Q120
HR Vanjski tuš s više glava Community Q120
DE Außendusche mit mehreren Kopfbrausen Community Q120
IT Doccia da esterno a più soffioni Community Q120

Šifra / Code / Artikelnummer / Codice: **Q120**



SI Zunanji tuš (steber) iz serije Community z več glavami tuša. Vsaka glava ima svoj ventil. Izberete lahko zaporne ali samozapiralne ventile.
Proizvajalec izdeluje svoje armature in stebre iz nerjavečega jekla Aisi 316.
izvedbe: 0, AST
namestitev: standardna, X
dodatna pipa: RE10.L, RE10.HB.L, RE10.FS.L, RE12.AST.FS
površine: MX, BX
koda: Q120

EN Outdoor shower column from the Community series with several showerheads. Each head has its own tap. You can choose stop taps or self-closing taps.
The manufacturer makes its taps and columns from stainless steel Aisi 316.
versions: 0, AST
installation: standard, X
additional tap: RE10.L, RE10.HB.L, RE10.FS.L, RE12.AST.FS
finishes: MX, BX
code: Q120

HR Vanjski tuš (stup) iz serije Community s više tuš glava. Svaka glava ima svoj ventil. Možete birati zaporne ili samozatvarajuće ventile.
Proizvođač izrađuje svoje armature i stupove od nehrđajućeg čelika Aisi 316.
izvedbe: 0, AST
ugradnja: standardna, X
dodatna slavina: RE10.L, RE10.HB.L, RE10.FS.L, RE12.AST.FS
površine: MX, BX
šifra: Q120

DE Außendusche (Duschsäule) aus der Serie Community mit mehreren Kopfbrausen. Jede Kopfbrause hat ihren eigenen Hahn. Sie wählen Wasserhähne oder selbstschließende Hähne.
Der Hersteller fertigt seine Armaturen und Säulen aus Edelstahl Aisi 316.
Ausführungen: 0, AST
Einbau: Standard, X
zusätzlicher Hahn: RE10.L, RE10.HB.L, RE10.FS.L, RE12.AST.FS
Oberflächen: MX, BX
Code: Q120

IT Colonna doccia da esterno della serie Community con più soffioni. Ogni soffione ha il suo rubinetto. Puoi scegliere rubinetti d'arresto o temporizzati.

Il produttore realizza rubinetti e colonne in acciaio inox Aisi 316.
versioni: 0, AST
installazione: standard, X
rubinetto aggiuntivo: RE10.L, RE10.HB.L, RE10.FS.L, RE12.AST.FS
finiture: MX, BX
codice: Q120

Barva ali končna obdelava

Color or finish / Boja ili završna obrada / Farbe oder Oberfläche / Colore o finitura

SI Izberete lahko med temi površinami: MX (polirano kot ogledalo), BX (krtačeno).
EN You can choose from these finishes: MX (polished Supermirror), BX (brushed).
HR Možete birati između ovih površina: MX (polirano kao zrcalo), BX (brušeno).
DE Sie können zwischen diesen Oberflächen wählen: MX (poliert Supermirror), BX (gebürstet).
IT Puoi scegliere tra queste finiture: MX (lucido Supermirror), BX (spazzolato).



MX
Polirano kot ogledalo · Polished Supermirror · Polirano kao ogledalo · Poliert Supermirror · Lucidato a specchio



BX
Krtačeno · Brushed · Četkano · Gebürstet · Spazzolato

SI Glava tuša S07 je na voljo tudi posebej.
EN The showerhead S07 is also sold separately.
HR Tuš glava S07 dostupna je i zasebno.
DE Die Kopfbrause S07 gibt es auch einzeln.
IT Il soffione S07 è disponibile anche a parte.

Dodatna pipa

Additional tap / Dodatna slavina / Zusätzlicher Hahn / Rubinetto aggiuntivo

SI Na steber lahko dodate zunanjo pipo. Izberete jo pri možnosti Dodatna pipa. Pipa je v isti površinski obdelavi kot steber in je v ceni izbrane kombinacije.
EN You can add an external tap to the column. Choose it under the option Additional tap. The tap comes in the same finish as the column and is included in the price of the combination you choose.
HR Na stup možete dodati vanjsku slavinu. Odaberite je pod opcijom Dodatna slavina. Slavina dolazi u istoj završnoj obradi kao stup i uključena je u cijenu odabrane kombinacije.
DE Sie können die Säule mit einem Außenhahn ergänzen. Wählen Sie ihn unter der Option Zusätzlicher Hahn. Der Hahn hat dieselbe Oberfläche wie die Säule und ist im Preis der gewählten Kombination enthalten.
IT Alla colonna puoi aggiungere un rubinetto esterno. Sceglilo nell'opzione Rubinetto aggiuntivo. Il rubinetto ha la stessa finitura della colonna ed è compreso nel prezzo della combinazione scelta.



RE10.L
SI Zunanja pipa
EN External tap
HR Vanjska slavina
DE Außenhahn
IT Rubinetto esterno



RE10.HB.L
SI Zunanja pipa s priključkom za vrtno cev
EN External tap with hose connection
HR Vanjska slavina s priključkom za crijevo
DE Außenhahn mit Schlauchanschluss
IT Rubinetto esterno con raccordo portagomma



RE10.FS.L
SI Zunanja pipa s prho za noge S03
EN External tap with foot shower S03
HR Vanjska slavina s tušem za noge S03
DE Außenhahn mit Fußbrause S03
IT Rubinetto esterno con soffione lavapiedi S03



RE12.AST.FS

SI Samozapiralna pipa s prho za noge S03
EN Self-closing tap with foot shower S03
HR Samozatvarajuća slavina s tušem za noge S03
DE Selbstschlusshahn mit Fußbrause S03
IT Rubinetto temporizzato con soffione lavapiedi S03

Način vgradnje

Installation / Način ugradnje / Einbauart / Installazione

SI Standardna namestitev
Steber pritrdite na tla, voda pride od spodaj skozi podnožje.

EN Standard installation
You fix the column to the floor and the water comes from below through the base.

HR Standardna ugradnja
Stup pričvrstite na pod, a voda dolazi odozdo kroz podnožje.

DE Standard-Einbau
Sie befestigen die Säule am Boden, das Wasser kommt von unten durch den Sockel.

IT Installazione standard
La colonna si fissa a terra e l'acqua arriva dal basso attraverso la base.

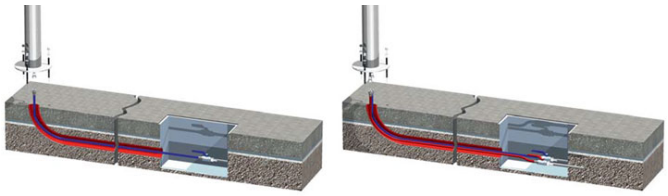

SI X - Neposredna namestitev v tla
Steber postavite neposredno v zemljo. Zraven dobite podaljšek XQ200, ki ga vgradite v tla. Podaljšek je v ceni možnosti X.

EN X - Direct ground installation
You set the column straight into the ground. It comes with the extension stem XQ200, which you fix in the ground. The stem is included in the price of option X.

HR X - Izravna ugradnja u tlo
Stup postavljate izravno u zemlju. Uz njega dobivate produžetak XQ200 koji ugrađujete u tlo. Produžetak je uključen u cijenu opcije X.

DE X - Direkter Einbau ins Erdreich
Sie setzen die Säule direkt ins Erdreich. Dazu erhalten Sie das Verlängerungsrohr XQ200, das Sie im Boden befestigen. Das Rohr ist im Preis der Option X enthalten.

IT X - Installazione diretta a terra
La colonna va direttamente nel terreno. Riceve l'innesto XQ200, che si fissa nel terreno. L'innesto è compreso nel prezzo dell'opzione X.

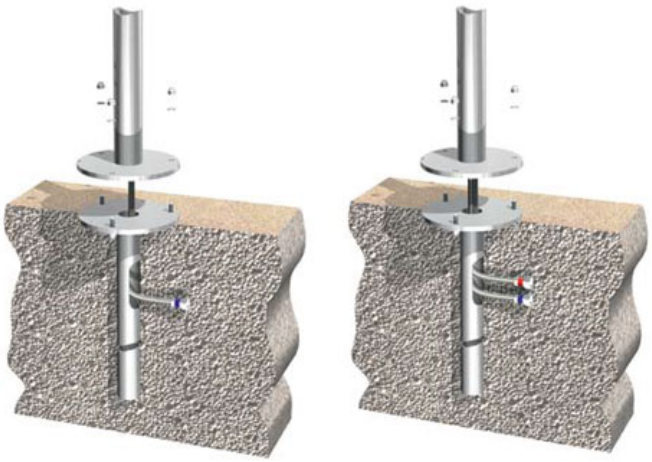

Izvedbe in tehnične risbe

Versions and technical drawings / Izvedbe i tehnički crteži / Ausführungen und technische Zeichnungen / Versioni e disegni tecnici

Q120

SI Zunanji tuš steber z 4 zapornimi ventili in 4 glavami tuša S07. Mrzla voda.
EN Outdoor shower column with 4 stop taps and 4 showerheads S07. Cold water.
HR Vanjski tuš stup s 4 zaporna ventila i 4 tuš glave S07. Hladna voda.
DE Duschsäule für den Außenbereich mit 4 Absperrventilen und 4 Kopfbrausen S07. Kaltwasser.
IT Colonna doccia da esterno con 4 rubinetti d’arresto e 4 soffioni S07. Acqua fredda.

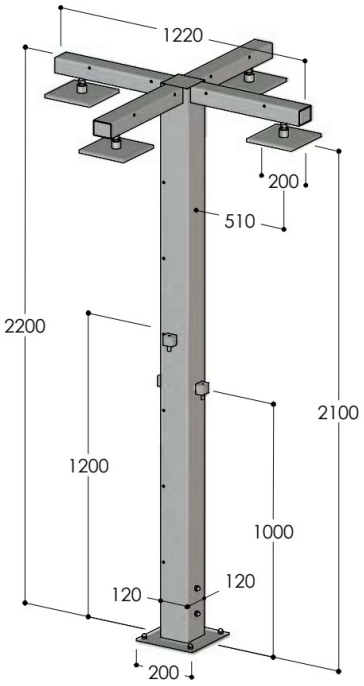

Q120.AST

SI Zunanji tuš steber z 4 samozapiralnimi ventili in 4 glavami tuša S07. Mrzla voda.
EN Outdoor shower column with 4 time-limited self-closing taps and 4 showerheads S07. Cold water.
HR Vanjski tuš stup s 4 samozatvarajuća ventila i 4 tuš glave S07. Hladna voda.
DE Duschsäule für den Außenbereich mit 4 Selbstschlussventilen und 4 Kopfbrausen S07. Kaltwasser.
IT Colonna doccia da esterno con 4 rubinetti temporizzati e 4 soffioni S07. Acqua fredda.

