Zunanji tuš z več glavami Community C140.3

EN Outdoor shower with several showerheads Community C140.3
HR Vanjski tuš s više glava Community C140.3
DE Außendusche mit mehreren Kopfbrausen Community C140.3
IT Doccia da esterno a più soffioni Community C140.3

Šifra / Code / Artikelnummer / Codice: **C140.3**



SI Zunanji tuš (steber) iz serije Community z več glavami tuša. Vsaka glava ima svoj ventil. Izberete lahko zaporne ali samozapiralne ventile.
Proizvajalec izdeluje svoje armature in stebre iz nerjavečega jekla Aisi 316.
izvedbe: 0, C140.AST.3
namestitev: standardna, X
dodatna pipa: RE10.L, RE10.HB.L, RE10.FS.L, RE12.AST.FS
površine: MX
koda: C140.3

EN Outdoor shower column from the Community series with several showerheads. Each head has its own tap. You can choose stop taps or self-closing taps.
The manufacturer makes its taps and columns from stainless steel Aisi 316.
versions: 0, C140.AST.3
installation: standard, X
additional tap: RE10.L, RE10.HB.L, RE10.FS.L, RE12.AST.FS
finishes: MX
code: C140.3

HR Vanjski tuš (stup) iz serije Community s više tuš glava. Svaka glava ima svoj ventil. Možete birati zaporne ili samozatvarajuće ventile.
Proizvođač izrađuje svoje armature i stupove od nehrđajućeg čelika Aisi 316.
izvedbe: 0, C140.AST.3
ugradnja: standardna, X
dodatna slavina: RE10.L, RE10.HB.L, RE10.FS.L, RE12.AST.FS
površine: MX
šifra: C140.3

DE Außendusche (Duschsäule) aus der Serie Community mit mehreren Kopfbrausen. Jede Kopfbrause hat ihren eigenen Hahn. Sie wählen Wasserhähne oder selbstschließende Hähne.
Der Hersteller fertigt seine Armaturen und Säulen aus Edelstahl Aisi 316.
Ausführungen: 0, C140.AST.3
Einbau: Standard, X
zusätzlicher Hahn: RE10.L, RE10.HB.L, RE10.FS.L, RE12.AST.FS
Oberflächen: MX
Code: C140.3

IT Colonna doccia da esterno della serie Community con più soffioni. Ogni soffione ha il suo rubinetto. Puoi scegliere rubinetti d'arresto o temporizzati.

Il produttore realizza rubinetti e colonne in acciaio inox Aisi 316.
versioni: 0, C140.AST.3
installazione: standard, X
rubinetto aggiuntivo: RE10.L, RE10.HB.L, RE10.FS.L, RE12.AST.FS
finiture: MX
codice: C140.3

Barva ali končna obdelava

Color or finish / Boja ili završna obrada / Farbe oder Oberfläche / Colore o finitura

SI Izberete lahko med temi površinami: MX (polirano kot ogledalo).
EN You can choose from these finishes: MX (polished Supermirror).
HR Možete birati između ovih površina: MX (polirano kao zrcalo).
DE Sie können zwischen diesen Oberflächen wählen: MX (poliert Supermirror).
IT Puoi scegliere tra queste finiture: MX (lucido Supermirror).



MX
Polirano kot ogledalo · Polished Supermirror · Polirano kao ogledalo · Poliert Supermirror · Lucidato a specchio

SI Glava tuša S02.ABS je na voljo tudi posebej.
EN The showerhead S02.ABS is also sold separately.
HR Tuš glava S02.ABS dostupna je i zasebno.
DE Die Kopfbrause S02.ABS gibt es auch einzeln.
IT Il soffione S02.ABS è disponibile anche a parte.

Dodatna pipa

Additional tap / Dodatna slavina / Zusätzlicher Hahn / Rubinetto aggiuntivo

SI Na steber lahko dodate zunanjo pipo. Izberete jo pri možnosti Dodatna pipa. Pipa je v isti površinski obdelavi kot steber in je v ceni izbrane kombinacije.
EN You can add an external tap to the column. Choose it under the option Additional tap. The tap comes in the same finish as the column and is included in the price of the combination you choose.
HR Na stup možete dodati vanjsku slavinu. Odaberite je pod opcijom Dodatna slavina. Slavina dolazi u istoj završnoj obradi kao stup i uključena je u cijenu odabrane kombinacije.
DE Sie können die Säule mit einem Außenhahn ergänzen. Wählen Sie ihn unter der Option Zusätzlicher Hahn. Der Hahn hat dieselbe Oberfläche wie die Säule und ist im Preis der gewählten Kombination enthalten.
IT Alla colonna puoi aggiungere un rubinetto esterno. Sceglilo nell'opzione Rubinetto aggiuntivo. Il rubinetto ha la stessa finitura della colonna ed è compreso nel prezzo della combinazione scelta.



RE10.L
SI Zunanja pipa
EN External tap
HR Vanjska slavina
DE Außenhahn
IT Rubinetto esterno



RE10.HB.L
SI Zunanja pipa s priključkom za vrtno cev
EN External tap with hose connection
HR Vanjska slavina s priključkom za crijevo
DE Außenhahn mit Schlauchanschluss
IT Rubinetto esterno con raccordo portagomma



RE10.FS.L
SI Zunanja pipa s prho za noge S03
EN External tap with foot shower S03
HR Vanjska slavina s tušem za noge S03
DE Außenhahn mit Fußbrause S03
IT Rubinetto esterno con soffione lavapiedi S03



RE12.AST.FS

SI Samozapiralna pipa s prho za noge S03
EN Self-closing tap with foot shower S03
HR Samozatvarajuća slavina s tušem za noge S03
DE Selbstschlusshahn mit Fußbrause S03
IT Rubinetto temporizzato con soffione lavapiedi S03

Način vgradnje

Installation / Način ugradnje / Einbauart / Installazione

SI Standardna namestitev
Steber pritrdite na tla, voda pride od spodaj skozi podnožje.

EN Standard installation
You fix the column to the floor and the water comes from below through the base.

HR Standardna ugradnja
Stup pričvrstite na pod, a voda dolazi odozdo kroz podnožje.

DE Standard-Einbau
Sie befestigen die Säule am Boden, das Wasser kommt von unten durch den Sockel.

IT Installazione standard
La colonna si fissa a terra e l'acqua arriva dal basso attraverso la base.

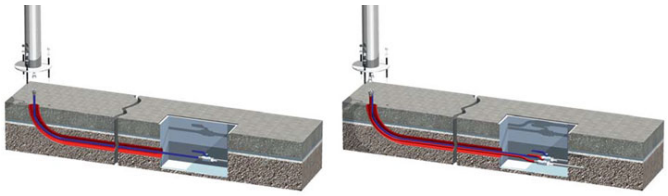

SI X - Neposredna namestitev v tla
Steber postavite neposredno v zemljo. Zraven dobite podaljšek XT250, ki ga vgradite v tla. Podaljšek je v ceni možnosti X.

EN X - Direct ground installation
You set the column straight into the ground. It comes with the extension stem XT250, which you fix in the ground. The stem is included in the price of option X.

HR X - Izravna ugradnja u tlo
Stup postavljate izravno u zemlju. Uz njega dobivate produžetak XT250 koji ugrađujete u tlo. Produžetak je uključen u cijenu opcije X.

DE X - Direkter Einbau ins Erdreich
Sie setzen die Säule direkt ins Erdreich. Dazu erhalten Sie das Verlängerungsrohr XT250, das Sie im Boden befestigen. Das Rohr ist im Preis der Option X enthalten.

IT X - Installazione diretta a terra
La colonna va direttamente nel terreno. Riceve l'innesto XT250, che si fissa nel terreno. L'innesto è compreso nel prezzo dell'opzione X.

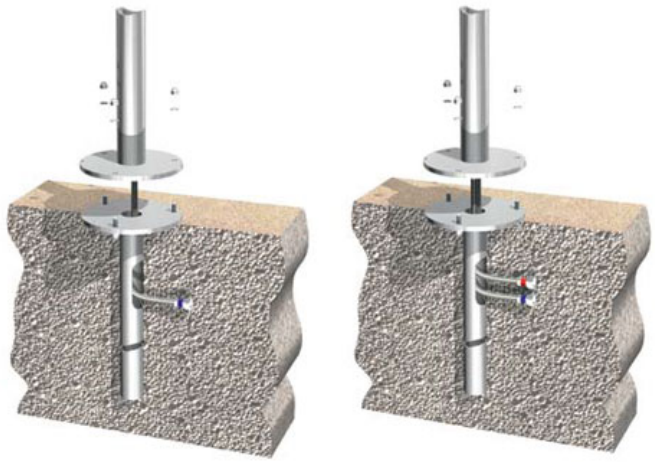

Izvedbe in tehnične risbe

Versions and technical drawings / Izvedbe i tehnički crteži / Ausführungen und technische Zeichnungen / Versioni e disegni tecnici

C140.3

SI Zunanji tuš steber z 3 zapornimi ventili in 3 glavami tuša S02. Mrzla voda.
EN Outdoor shower column with 3 stop taps and 3 showerheads S02. Cold water.
HR Vanjski tuš stup s 3 zaporna ventila i 3 tuš glave S02. Hladna voda.
DE Duschsäule für den Außenbereich mit 3 Absperrventilen und 3 Kopfbrausen S02. Kaltwasser.
IT Colonna doccia da esterno con 3 rubinetti d’arresto e 3 soffioni S02. Acqua fredda.

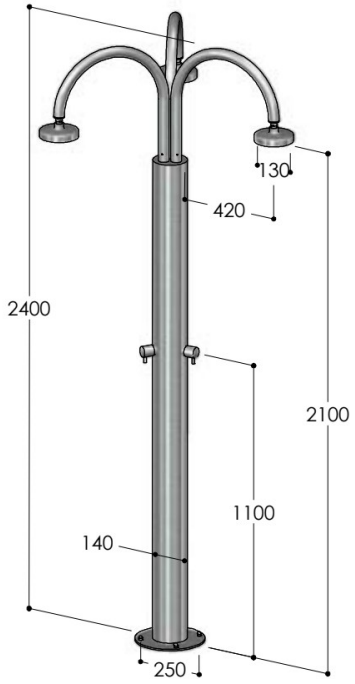

C140.AST.3

SI Zunanji tuš steber z 3 samozapiralnimi ventili in 3 glavami tuša S02. Mrzla voda.
EN Outdoor shower column with 3 time-limited self-closing taps and 3 showerheads S02. Cold water.
HR Vanjski tuš stup s 3 samozatvarajuća ventila i 3 tuš glave S02. Hladna voda.
DE Duschsäule für den Außenbereich mit 3 Selbstschlussventilen und 3 Kopfbrausen S02. Kaltwasser.
IT Colonna doccia da esterno con 3 rubinetti temporizzati e 3 soffioni S02. Acqua fredda.

