# Samostoječa armatura za kad Origo C40V

EN Freestanding bathtub column Origo C40V
HR Samostojeća armatura za kadu Origo C40V
DE Badewannensäule Origo C40V
IT Colonna per vasca Origo C40V

Šifra / Code / Artikelnummer / Codice: **C40V**



SI Samostoječa armatura za kad iz serije Origo. Stoji na tleh ob kadi. Vgradite jo standardno ali s podometnim dovodom vode (CW).
Proizvajalec izdeluje svoje armature in stebre iz nerjavečega jekla Aisi 316.
izvedbe: RC, 0, E, M, ME
namestitev: standardna, X, CW
dodatna pipa: RE10.L, RE10.HB.L, RE10.FS.L, RE12.AST.FS
površine: MX, BX, MB, RL
koda: C40V

EN Freestanding bathtub column from the Origo series. It stands on the floor next to the tub. You install it the standard way or with a concealed water supply (CW).
The manufacturer makes its taps and columns from stainless steel Aisi 316.
versions: RC, 0, E, M, ME
installation: standard, X, CW
additional tap: RE10.L, RE10.HB.L, RE10.FS.L, RE12.AST.FS
finishes: MX, BX, MB, RL
code: C40V

HR Samostojeća armatura za kadu iz serije Origo. Stoji na podu uz kadu. Ugrađuje se standardno ili s podžbuknim dovodom vode (CW).
Proizvođač izrađuje svoje armature i stupove od nehrđajućeg čelika Aisi 316.
izvedbe: RC, 0, E, M, ME
ugradnja: standardna, X, CW
dodatna slavina: RE10.L, RE10.HB.L, RE10.FS.L, RE12.AST.FS
površine: MX, BX, MB, RL
šifra: C40V

DE Freistehende Badewannensäule aus der Serie Origo. Sie steht neben der Wanne auf dem Boden. Der Einbau erfolgt standardmäßig oder mit Unterputzwasserversorgung (CW).
Der Hersteller fertigt seine Armaturen und Säulen aus Edelstahl Aisi 316.
Ausführungen: RC, 0, E, M, ME
Einbau: Standard, X, CW
zusätzlicher Hahn: RE10.L, RE10.HB.L, RE10.FS.L, RE12.AST.FS
Oberflächen: MX, BX, MB, RL
Code: C40V

IT Colonna per vasca della serie Origo, a pavimento accanto alla vasca. Si installa in modo standard o con alimentazione idrica ad incasso (CW).

Il produttore realizza rubinetti e colonne in acciaio inox Aisi 316.
versioni: RC, 0, E, M, ME
installazione: standard, X, CW
rubinetto aggiuntivo: RE10.L, RE10.HB.L, RE10.FS.L, RE12.AST.FS
finiture: MX, BX, MB, RL
codice: C40V

## Barva ali končna obdelava

Color or finish / Boja ili završna obrada / Farbe oder Oberfläche / Colore o finitura

SI Izberete lahko med temi površinami: MX (polirano kot ogledalo), BX (krtačeno), MB (mat črna), RL (barva RAL po naročilu).
EN You can choose from these finishes: MX (polished Supermirror), BX (brushed), MB (matt black), RL (RAL colour on request).
HR Možete birati između ovih površina: MX (polirano kao zrcalo), BX (brušeno), MB (mat crna), RL (RAL boja po narudžbi).
DE Sie können zwischen diesen Oberflächen wählen: MX (poliert Supermirror), BX (gebürstet), MB (matt schwarz), RL (RAL-Farbe auf Anfrage).
IT Puoi scegliere tra queste finiture: MX (lucido Supermirror), BX (spazzolato), MB (nero opaco), RL (RAL a richiesta).



**MX**
Polirano kot ogledalo · Polished Supermirror · Polirano kao ogledalo · Poliert Supermirror · Lucidato a specchio



**BX**
Krtačeno · Brushed · Četkano · Gebürstet · Spazzolato



**MB**
Mat črna · Matt Black · Mat crno · Matt schwarz · Nero opaco



**RL**
RAL na zahtevo · RAL on request · RAL na upit · RAL auf Anfrage · RAL su richiesta

SI RL pomeni lak v barvi RAL po vaši izbiri. Ob naročilu nam sporočite številko RAL.
EN RL is a varnish in a RAL colour of your choice. Tell us the RAL number when you order.
HR RL znači lak u RAL boji po vašem izboru. Kod narudžbe nam javite RAL broj.
DE RL ist eine Lackierung in einer RAL-Farbe Ihrer Wahl. Nennen Sie uns die RAL-Nummer bei der Bestellung.
IT RL è una verniciatura nel colore RAL che preferisci. Indicaci il numero RAL quando ordini.

## Dodatna pipa

Additional tap / Dodatna slavina / Zusätzlicher Hahn / Rubinetto aggiuntivo

SI Na steber lahko dodate zunanjo pipo. Izberete jo pri možnosti Dodatna pipa. Pipa je v isti površinski obdelavi kot steber in je v ceni izbrane kombinacije.
EN You can add an external tap to the column. Choose it under the option Additional tap. The tap comes in the same finish as the column and is included in the price of the combination you choose.
HR Na stup možete dodati vanjsku slavinu. Odaberite je pod opcijom Dodatna slavina. Slavina dolazi u istoj završnoj obradi kao stup i uključena je u cijenu odabrane kombinacije.
DE Sie können die Säule mit einem Außenhahn ergänzen. Wählen Sie ihn unter der Option Zusätzlicher Hahn. Der Hahn hat dieselbe Oberfläche wie die Säule und ist im Preis der gewählten Kombination enthalten.
IT Alla colonna puoi aggiungere un rubinetto esterno. Sceglilo nell'opzione Rubinetto aggiuntivo. Il rubinetto ha la stessa finitura della colonna ed è compreso nel prezzo della combinazione scelta.



**RE10.L**
SI Zunanja pipa
EN External tap
HR Vanjska slavina
DE Außenhahn
IT Rubinetto esterno



**RE10.HB.L**
SI Zunanja pipa s priključkom za vrtno cev
EN External tap with hose connection
HR Vanjska slavina s priključkom za crijevo
DE Außenhahn mit Schlauchanschluss
IT Rubinetto esterno con raccordo portagomma



**RE10.FS.L**

SI Zunanja pipa s prho za noge S03
EN External tap with foot shower S03
HR Vanjska slavina s tušem za noge S03
DE Außenhahn mit Fußbrause S03
IT Rubinetto esterno con soffione lavapiedi S03



**RE12.AST.FS**

SI Samozapiralna pipa s prho za noge S03
EN Self-closing tap with foot shower S03
HR Samozatvarajuća slavina s tušem za noge S03
DE Selbstschlusshahn mit Fußbrause S03
IT Rubinetto temporizzato con soffione lavapiedi S03

## Način vgradnje

Installation / Način ugradnje / Einbauart / Installazione

SI Standardna namestitev
Steber pritrdite na tla, voda pride od spodaj skozi podnožje.

EN Standard installation
You fix the column to the floor and the water comes from below through the base.

HR Standardna ugradnja
Stup pričvrstite na pod, a voda dolazi odozdo kroz podnožje.

DE Standard-Einbau
Sie befestigen die Säule am Boden, das Wasser kommt von unten durch den Sockel.

IT Installazione standard
La colonna si fissa a terra e l'acqua arriva dal basso attraverso la base.

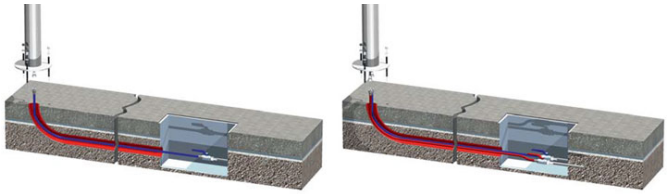

SI CW - Skriti priključek vode
Najprej v tla vgradite podometno telo, nato nanj namestite steber. Ustrezno podometno telo (Podometno telo CW.1 / Podometno telo CW.2) je v ceni možnosti CW.

EN CW - Concealed water supply
First you set the concealed body into the floor, then you mount the column on it. The matching concealed body (Concealed body CW.1 / Concealed body CW.2) is included in the price of option CW.

HR CW - Skriveni priključak vode
Najprije u pod ugradite podžbukno tijelo, zatim na njega postavite stup. Odgovarajuće podžbukno tijelo (Podžbukno tijelo CW.1 / Podžbukno tijelo CW.2) uključeno je u cijenu opcije CW.

DE CW - Unterputz-Wasserversorgung
Zuerst setzen Sie den UP-Körper in den Boden, dann montieren Sie die Säule darauf. Der passende UP-Körper (UP-Einbaukörper CW.1 / UP-Einbaukörper CW.2) ist im Preis der Option CW enthalten.

IT CW - Alimentazione idrica ad incasso
Prima si installa il corpo da incasso nel pavimento, poi si monta la colonna. Il corpo da incasso adatto (Corpo da incasso CW.1 / Corpo da incasso CW.2) è compreso nel prezzo dell'opzione CW.

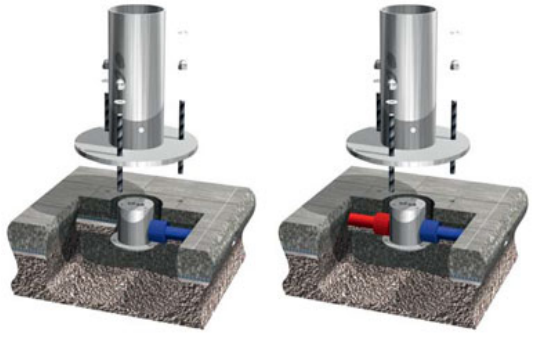

SI X - Neposredna namestitev v tla
Steber postavite neposredno v zemljo. Zraven dobite podaljšek XT200, ki ga vgradite v tla. Podaljšek je v ceni možnosti X.

EN X - Direct ground installation

You set the column straight into the ground. It comes with the extension stem XT200, which you fix in the ground. The stem is included in the price of option X.

HR X - Izravna ugradnja u tlo
Stup postavljate izravno u zemlju. Uz njega dobivate produžetak XT200 koji ugrađujete u tlo. Produžetak je uključen u cijenu opcije X.

DE X - Direkter Einbau ins Erdreich
Sie setzen die Säule direkt ins Erdreich. Dazu erhalten Sie das Verlängerungsrohr XT200, das Sie im Boden befestigen. Das Rohr ist im Preis der Option X enthalten.

IT X - Installazione diretta a terra
La colonna va direttamente nel terreno. Riceve l'innesto XT200, che si fissa nel terreno. L'innesto è compreso nel prezzo dell'opzione X.

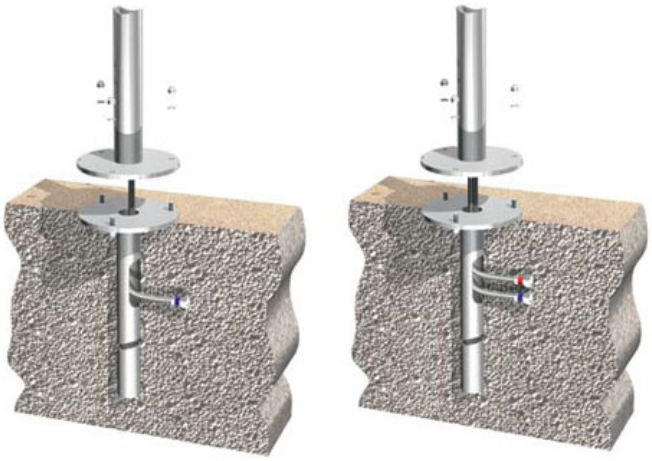

## Izvedbe in tehnične risbe

Versions and technical drawings / Izvedbe i tehnički crteži / Ausführungen und technische Zeichnungen / Versioni e disegni tecnici

### C40V.RC

SI Samostoječa armatura za kad, za ventil na drugem mestu.

EN Bathtub column for remote control.

HR Samostojeća armatura za kadu, za ventil na drugom mjestu.

DE Badewannensäule für Fernsteuerung.

IT Colonna per vasca per comando remoto.

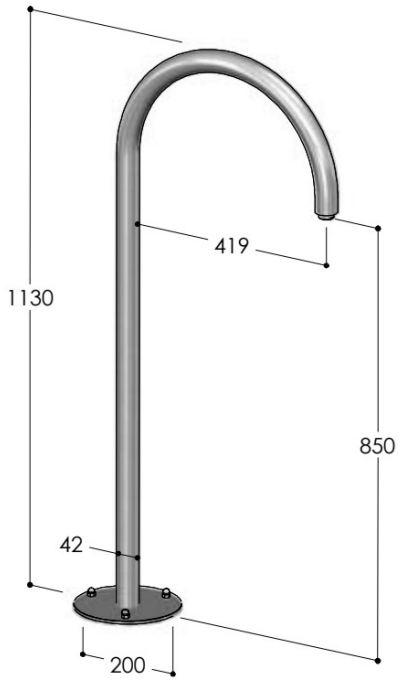

## C40V

**SI** Samostoječa armatura za kad z zapornim ventilom. Mrzla voda.
**EN** Bathtub column with stop tap. Cold water.
**HR** Samostojeća armatura za kadu sa zapornim ventilom. Hladna voda.
**DE** Badewannensäule mit Absperrventil. Kaltwasser.
**IT** Colonna per vasca con rubinetto d’arresto. Acqua fredda.

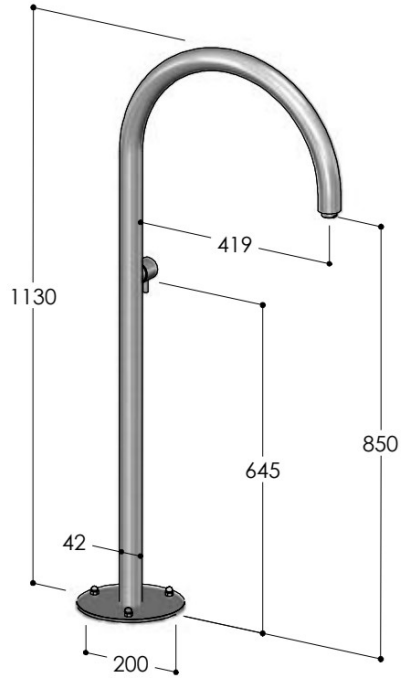


## C40V.E

**SI** Samostoječa armatura za kad z zapornim ventilom in ročnim tušem. Mrzla voda.
**EN** Bathtub column with stop tap and handshower. Cold water.
**HR** Samostojeća armatura za kadu sa zapornim ventilom i ručnim tušem. Hladna voda.
**DE** Badewannensäule mit Absperrventil und Handbrause. Kaltwasser.
**IT** Colonna per vasca con rubinetto d’arresto e doccetta. Acqua fredda.

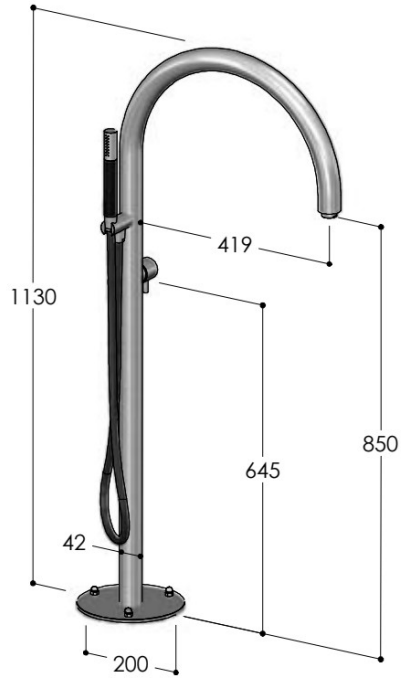

## C40V.M

**SI** Samostoječa armatura za kad z mešalno baterijo. Topla in mrzla voda.
**EN** Bathtub column with mixer. Hot and cold water.
**HR** Samostojeća armatura za kadu s miješalicom. Topla i hladna voda.
**DE** Badewannensäule mit Einhebelmischer. Warm- und Kaltwasser.
**IT** Colonna per vasca con miscelatore. Acqua calda e fredda.

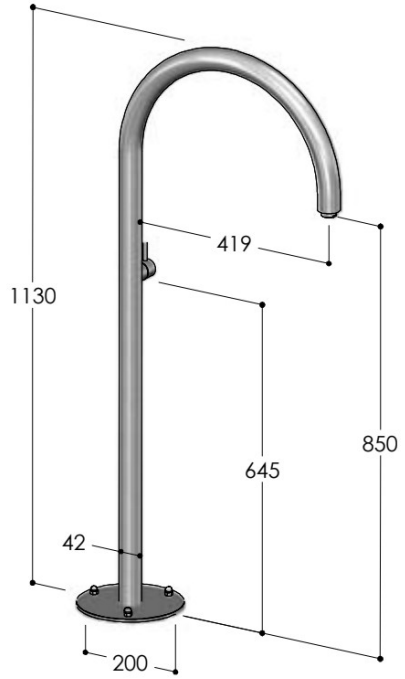


## C40V.ME

**SI** Samostoječa armatura za kad z mešalno baterijo in ročnim tušem. Topla in mrzla voda.
**EN** Bathtub column with mixer and handshower. Hot and cold water.
**HR** Samostojeća armatura za kadu s miješalicom i ručnim tušem. Topla i hladna voda.
**DE** Badewannensäule mit Einhebelmischer und Handbrause. Warm- und Kaltwasser.
**IT** Colonna per vasca con miscelatore e doccetta. Acqua calda e fredda.

